GRANULA®

granula-td.ru

GRANULA
в социальных сетях:

GRANULA®

Компания GRANULA - ведущий производитель кварцевых кухонных моек и смесителей в 2011 году, представила отечественной аудитории первый качественный продукт российского производства кухонную мойку GRANULA, изготовленную из запатентованного композитного материала “GRASTO” и “GRASIL”, в основе которого лежит молотый разно-фракционный кварц, имеющий высокую твёрдость, повышающий износостойкость поверхности моек и предающий ей уникальную механическую прочность и приятную на ощупь структуру, которая схожа с поверхностью натурального камня.

Компания GRANULA постоянно совершенствует технологии и разрабатывает новые продукты, чтобы соответствовать запросам наших клиентов. Сегодня мы выступаем с новым сегментом в нашем ассортименте: Кухонные мойки и смесители из нержавеющей стали марки AISI-304 и дополнительное решение в технологии цветного вакуумного напыления PVD Physical Vapour Deposition с уникальным матовым оттенком.

Нержавеющая высоколегированная хромоникелевая сталь марки AISI-304, благодаря уникальной сочетаемости состава и технологических характеристик получила широкое распространение в мире, а современная технология цветного вакуумного напыления PVD подчеркивает лаконичность и увеличивает прочность к повреждениям стали, специальное покрытие на мойках и смесителях защищает от загрязнений и отпечатков. Поверхность безупречного качества, удобная и простая в уходе.

Компания GRANULA уделяет большое внимание экологичности своей продукции. Мы используем только безопасные для здоровья материалы, которые не выделяют токсичных веществ и не наносят вреда окружающей среде.

Мы осуществляем полный цикл производства от компьютерного моделирования до реализации конечному потребителю, включая промышленную пигментацию кварца. Контроль на всех участках производства и собственная сырьевая база обеспечивают стабильное качество продукции GRANULA.

Краткий обзор

Цветовая палитра

Гарантия

Условные обозначения

Кварцевые кухонные мойки

Стальные кухонные мойки

Смесители

Измельчители пищевых отходов

Дозаторы

Ролл-мат

Фильтр для питьевой воды

Сливная арматура

01

GRANULA®

НАСТОЯЩЕЕ БУДУЩЕЕ
ВАШЕЙ КУХНИ

GRASTO — материал имеет структуру, состоящую из разно-фракционного кварца, окрашенного (пигментированного) на собственном производствеи, полиэфирной изофталиевой армированной метакрилатом смолы, что обеспечивает отличную прочность и износостойкость материала, схожую с натуральным камнем.

GRASIL — композитный материал на основе мелкодисперсного фракционного кварца, окрашенного (пигментированного)на собственном производстве и связующих полимеров, что придает высокие показатели физико-механических свойств композита. Материал доступен в ограниченной палитре цветов.

AISI-304 нержавеющая сталь, с низким содержанием углерода и оптимальным соотношением легирующих элементов в виде хрома и никеля. Обладает высокой прочностью и длительным сроком службы, устойчива к воздействию коррозии. Дополнительные решения в технологии цветного ва куумного напыления PVD (Physical Vapour Deposition) и уникальные матовые оттенки.

Цветовая палитра кухонных моек GRANULA®

Кварцевые мойки серии Kitchen Space

Арктик | Черный | Шварц | Алюминиум

Кварцевые мойки серии Estetica

Арктик | Базальт | Графит | Турмалин | Черный | Шварц | Алюминиум

Кварцевые мойки серии Granula

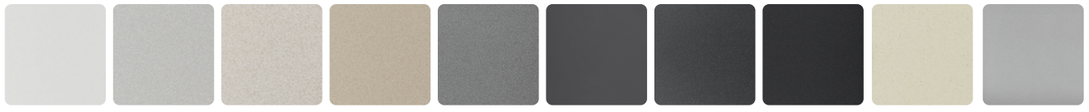

Арктик | Базальт | Пирит | Песок | Графит | Турмалин | Черный | Шварц | Цитрин | Алюминиум

Кварцевые мойки серии Standart

Белый | Базальт | Бежевый | Графит | Черный

Стальные мойки серии Kitchen Space

Сталь сатин | Сталь матовая | Золото сатин | Графит матовый | Черный матовый

Стальные мойки серии Granula

Сталь сатин | Золото сатин | Графит матовый

Гарантия

Подробнее о гарантии:
granula-td.ru

Условные обозначения

Размер кухонного шкафа | Глубина мойки | Глубина дополнительной чаши | Накладной монтаж | Подстольный монтаж | Монтаж вровень со столешницей

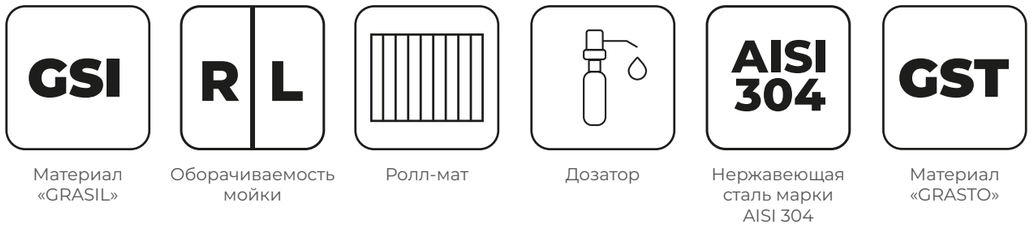

Материал «GRASIL» | Оборачиваемость мойки | Ролл-мат | Дозатор | Нержавеющая сталь марки AISI 304 | Материал «GRASTO»

Возможность установки измельчителя пищевых отходов

Кварцевые мойки

Серия Kitchen Space

Обновление аксессуаров в серии Kitchen Space 2025 г:
телескопический сифон, прямоугольный перелив
дозатор (обновленный дизайн)

500 шкаф

KS-5002 — стр. 14

KS-4501U — стр. 16

600 шкаф

KS-6003 — стр. 18

KS-6004 — стр. 20

KS-5501U — стр. 22

800 шкаф

KS-7301 — стр. 24

KS-7302 — стр. 26

KS-7305 — стр. 28

KS-7303U — стр. 30

KS-7304U — стр. 32

Серия Estetica

в комплекте: разделочная доска и сливная арматура

450 шкаф

ES-4701 — стр. 36

500 шкаф

ES-5201 — стр. 38

600 шкаф

ES-5804 — стр. 40

ES-6202 — стр. 42

ES-7003 — стр. 44

600 шкаф

ES-7807 — стр. 46

800 шкаф

ES-7808 — стр. 48

Серия Granula

в комплекте: сливная арматура

450 шкаф

GR-4201 — стр. 54

GR-4801 — стр. 56

500 шкаф

GR-3601 — стр. 58

GR-3801 — стр. 60

GR-4451 — стр. 62

GR-4651 — стр. 64

500 шкаф

GR-5102 — стр. 64

GR-6501 — стр. 66

GR-6503 — стр. 68

GR-8002 — стр. 70

GR-6002 — стр. 72

600 шкаф

GR-6001 — стр. 74

GR-5551 — стр. 76

GR-7804 — стр. 78

GR-8601— стр. 80

GR-7805 — стр. 82

600 шкаф

GR-7802 — стр. 84

800 шкаф

GR-8101 — стр. 86

GR-8201 — стр. 88

Серия Standart

без сливной арматуры в комплекте

450 шкаф

ST-4202 — стр. 92

ST-4802 — стр. 94

ST-5803 — стр. 96

ST-7601 — стр. 98

ST-7602 — стр. 100

500 шкаф

ST-5001 — стр. 102

600 шкаф

ST-5601 — стр. 104

Стальные мойки

Серия Kitchen Space

в комплекте: дозатор, ролл-мат,
комплект креплений и сливная арматура

600 шкаф

KS-5051 — стр. 108

KS-5045U — стр. 110

800 шкаф

KS-6051 — стр. 112

KS-6045U — стр. 114

Серия Granula

комплект креплений и сливная арматура

500 шкаф

GR-4600 — стр. 118

GR-4445U — стр. 124

GR-5151 — стр. 120

600 шкаф

GR-5951 — стр. 122

800 шкаф

GR-5445U — стр. 126

Смесители

Серия Kitchen Space

KS-7011
стр. 130

KS-7104
стр. 131

KS-7273
стр. 131

KS-7110
стр. 131

Серия Standart

ST-4031
стр. 140

ST-4033
стр. 139

Серия Granula

GR-2015
стр. 132

GR-2088
стр. 133

GR-2168
стр. 133

GR-2305
стр. 134

GR-8168
стр. 135

GR-8169
стр. xx

GR-8170
стр. 132

GR-8171
стр. 133

GR-8172
стр. 135

GR-8173
стр. 135

GR-9010
стр. xx

GR-9011
стр. 132

GR-2502
стр. 134

GR-5017
стр. 135

GR-9502
стр. 133

Измельчители пищевых отходов

R600
стр. 133

R650
стр. 133

R700
стр. 134

Дозаторы

GR-1403
стр. 142

GR-018 D
стр. 144

GR-05 D
стр. 145

GR-304D
стр. 145

Ролл-мат

Ролл-мат
стр. 147

Фильтр для воды

GRANULA/БАРЬЕР
стр. 141

Сифоны

СФ-005
стр. 146

СФ-0021
стр. 146

СФ-0041
стр. 146

Фотографии, чертежи и схемы носят информативный характер. Производитель оставляет за собой право вносить изменения без предварительного уведомления. Данное условие не может служить основанием для предъявления претензий. Компания производитель имеет право изменять или отменять без предварительного уведомления параметры и информацию, указанные в документации (включая каталоги, инструкции и интернет-ресурсы).

Кварцевые мойки

Kitchen Space

Классификация модельного ряда

Мойка накладная:

» KS-5002
» KS-6003
» KS-6004
» KS-7301
» KS-7302
» KS-7305

Мойка подстольного монтажа:

» KS-4501U
» KS-5501U
» KS-7303U
» KS-7304U

Kitchen Space — это инновационный кухонный комплекс, который:

» имеет удобную площадку внутри чаши для размещения всех необходимых аксессуаров;

» отличается оптимальным радиусом углов, что обеспечивает лёгкий уход в процессе эксплуатации;

» поставляется в комплекте с ролл-матом, создающим дополнительный функционал (сушка продуктов, посуды);

» оснащён дозатором для моющего средства, который экономит пространство и удобен в использовании;

» за счет уникально спроектированной чаши, при максимальном напоре воды из смесителя, все брызги остаются внутри кухонного комплекса.

Пользуйтесь с удовольствием!

Обновление аксессуаров в серии Kitchen Space 2025 г:

» телескопический сифон
» прямоугольный перелив
» дозатор (обновленный дизайн)

Kitchen Space KS-5002

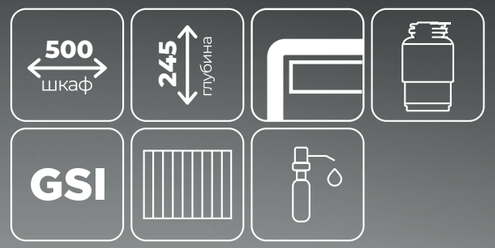

Мойка накладная с горизонтальной площадкой

Индивидуальность кухонного комплекса Kitchen Space заключается в сочетании геометрии чаши, универсальной решётки ролл-мат и дозатора. Это сочетание обеспечивает удобство использования, стильный внешний вид и простоту ухода.

Цвет мойки на изображении в каталоге может отличаться от реального

01

Палитра цветов

02

Рекомендованные смесители

GR-2015
черный

GR-2088
арктик

Смесители доступны во всех цветах моек серии Kitchen Space

03

В комплекте кухонного комплекса

Ролл-мат

Сливная арматура

Дозатор GR-1403

Сливная арматура с отводом под стиральную или посудомоечную машину

04

Рекомендуемые аксессуары

Фильтр для воды
GRANULA/БАРЬЕР

500 мм
ширина шкафа

05

Размеры и установка

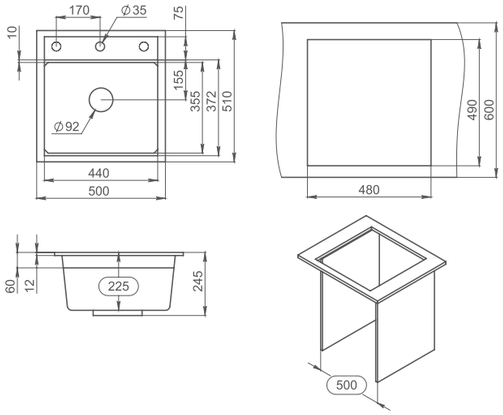

Kitchen Space KS-4501U

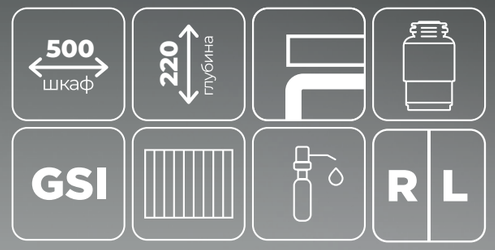

Мойки подстольного монтажа

Индивидуальность кухонного комплекса Kitchen Space заключается в сочетании геометрии чаши, универсальной решётки ролл-мат и дозатора. Это сочетание обеспечивает удобство использования, стильный внешний вид и простоту ухода.

При установке моек подстольного монтажа, смеситель крепится на столешницу или на стену.

Цвет мойки на изображении в каталоге может отличаться от реального

01

Палитра цветов

02

Рекомендованные смесители

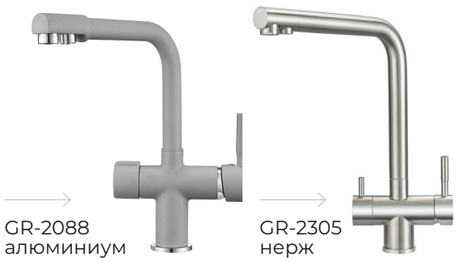

GR-2088
алюминиум

GR-2305
нерж

Смесители доступны во всех цветах моек серии Kitchen Space

03

В комплекте кухонного комплекса

сверло	x1
дюбель	x4
фигурная шайба	x4
винт М6х25	x4

Ролл-мат | Сливная арматура | Дозатор GR-1403 | Комплект креплений

Сливная арматура с отводом под стиральную или посудомоечную машину

04

Рекомендуемые аксессуары

Фильтр для воды
GRANULA/БАРЬЕР

500 мм
ширина шкафа

05

Размеры и установка

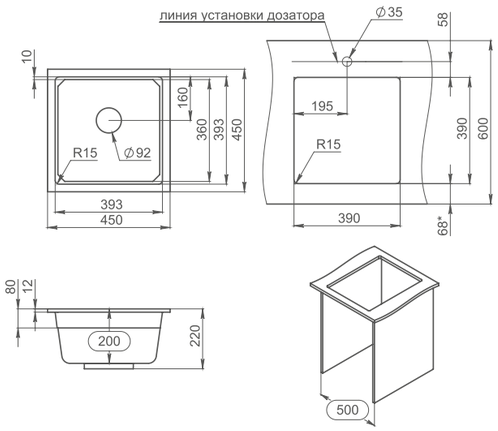

Kitchen Space KS-6003

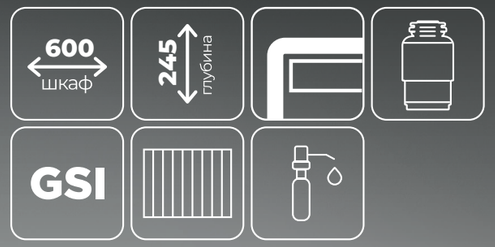

Мойка накладная с горизонтальной площадкой

Индивидуальность кухонного комплекса Kitchen Space заключается в сочетании геометрии чаши, универсальной решётки ролл-мат и дозатора. Это сочетание обеспечивает удобство использования, стильный внешний вид и простоту ухода.

Цвет мойки на изображении в каталоге может отличаться от реального

01

Палитра цветов

02

Рекомендованные смесители

GR-2088
шварц

GR-2305
нерж

Смесители доступны во всех цветах моек серии Kitchen Space

03

В комплекте кухонного комплекса

Ролл-мат

Сливная арматура

Дозатор GR-1403

Сливная арматура с отводом под стиральную или посудомоечную машину

04

Рекомендуемые аксессуары

Фильтр для воды
GRANULA/БАРЬЕР

05

Размеры и установка

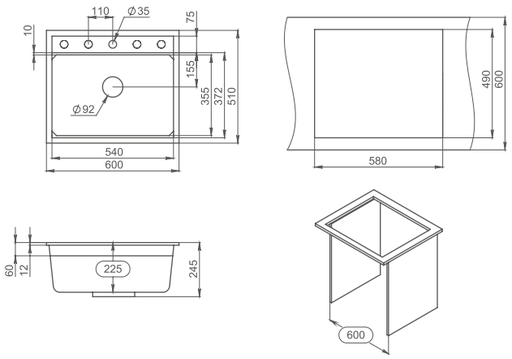

600 мм
ширина шкафа

Kitchen Space KS-6004

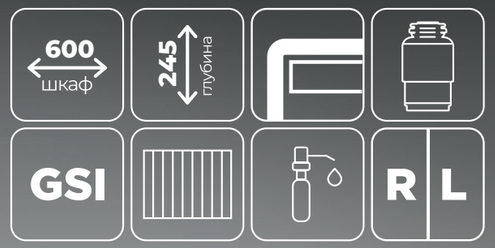

Мойка накладная с вертикальной площадкой

Индивидуальность кухонного комплекса Kitchen Space заключается в сочетании геометрии чаши, универсальной решётки ролл-мат и дозатора. Это сочетание обеспечивает удобство использования, стильный внешний вид и простоту ухода.

Цвет мойки на изображении в каталоге может отличаться от реального

01

Палитра цветов

02

Рекомендованные смесители

GR-2088
акртик

GR-0041
шварц

Смесители доступны во всех цветах моек серии Kitchen Space

03

В комплекте кухонного комплекса

Ролл-мат

Сливная арматура

Дозатор GR-1403

Сливная арматура с отводом под стиральную или посудомоечную машину

04

Рекомендуемые аксессуары

Фильтр для воды
GRANULA/БАРЬЕР

05

Размеры и установка

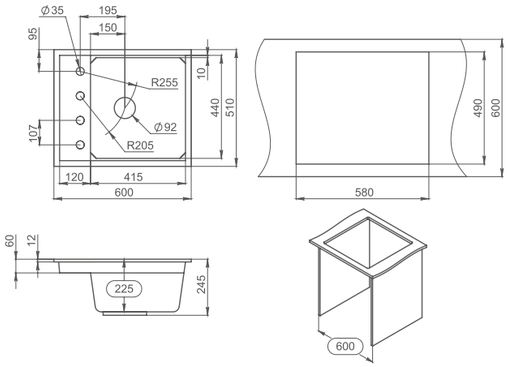

600 мм
ширина шкафа

Kitchen Space KS-5501U

Мойки подстольного монтажа

Индивидуальность кухонного комплекса Kitchen Space заключается в сочетании геометрии чаши, универсальной решётки ролл-мат и дозатора. Это сочетание обеспечивает удобство использования, стильный внешний вид и простоту ухода.

При установке моек подстольного монтажа, смеситель крепится на столешницу или на стену.

Цвет мойки на изображении в каталоге может отличаться от реального

01

Палитра цветов

Арктик | Алюминиум | Черный | Шварц

02

Рекомендованные смесители

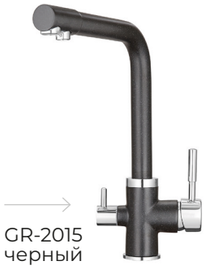

GR-2015
черный

GR-2088
арктик

Смесители доступны во всех цветах моек серии Kitchen Space

03

В комплекте кухонного комплекса

сверло	x1
дюбель	x4
фигурная шайба	x4
винт M6x25	x4

Ролл-мат | Сливная арматура | Дозатор GR-1403 | Комплект креплений

Сливная арматура с отводом под стиральную или посудомоечную машину

04

Рекомендуемые аксессуары

Фильтр для воды
GRANULA/БАРЬЕР

05

Размеры и установка

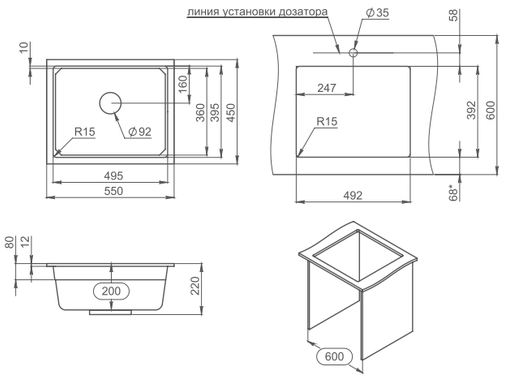

600 мм
ширина шкафа

Kitchen Space KS-7301

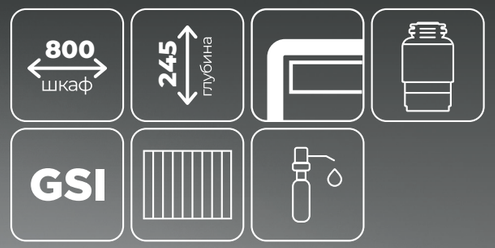

Мойка накладная с горизонтальной площадкой

Индивидуальность кухонного комплекса Kitchen Space заключается в сочетании геометрии чаши, универсальной решётки ролл-мат и дозатора. Это сочетание обеспечивает удобство использования, стильный внешний вид и простоту ухода.

Цвет мойки на изображении в каталоге может отличаться от реального

01

Палитра цветов

02

Рекомендованные смесители

Смесители доступны во всех цветах моек серии Kitchen Space

03

В комплекте кухонного комплекса

Сливная арматура с отводом под стиральную или посудомоечную машину

04

Рекомендуемые аксессуары

Фильтр для воды
GRANULA/БАРЬЕР

05

Размеры и установка

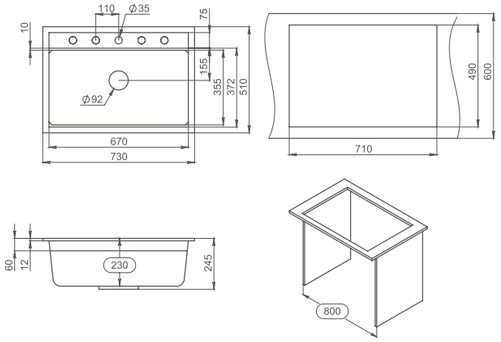

800 мм
ширина шкафа

Kitchen Space KS-7302

Мойка накладная с горизонтальной площадкой

Индивидуальность кухонного комплекса Kitchen Space заключается в сочетании геометрии чаши, универсальной решётки ролл-мат и дозатора. Это сочетание обеспечивает удобство использования, стильный внешний вид и простоту ухода.

Цвет мойки на изображении в каталоге может отличаться от реального

01

Палитра цветов

Арктик | Алюминиум | Черный | Шварц

02

Рекомендованные смесители

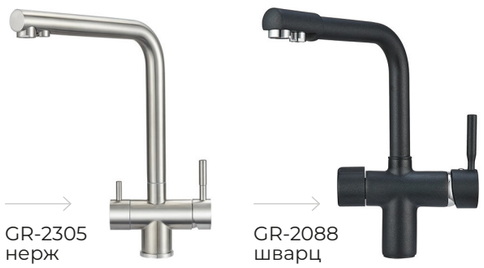

GR-2305
нерж

GR-2088
шварц

Смесители доступны во всех цветах моек серии Kitchen Space

03

В комплекте кухонного комплекса

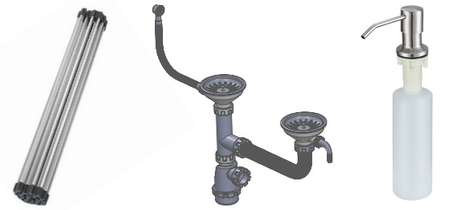

Ролл-мат

Сливная арматура

Дозатор GR-1403

Сливная арматура с отводом под стиральную или посудомоечную машину

04

Рекомендуемые аксессуары

Фильтр для воды
GRANULA/БАРЬЕР

05

Размеры и установка

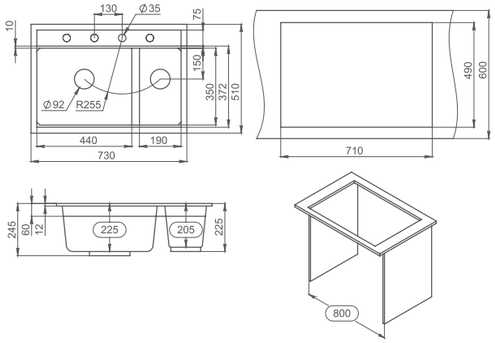

800 мм
ширина шкафа

Kitchen Space KS-7305

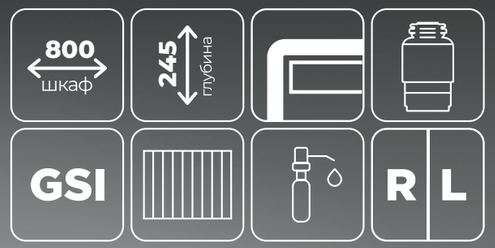

Мойка накладная с вертикальной площадкой

Индивидуальность кухонного комплекса Kitchen Space заключается в сочетании геометрии чаши, универсальной решётки ролл-мат и дозатора. Это сочетание обеспечивает удобство использования, стильный внешний вид и простоту ухода.

Цвет мойки на изображении в каталоге может отличаться от реального

01

Палитра цветов

02

Рекомендованные смесители

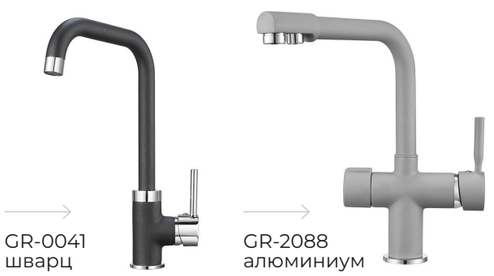

GR-0041
шварц

GR-2088
алюминиум

Смесители доступны во всех цветах моек серии Kitchen Space

03

В комплекте кухонного комплекса

Ролл-мат

Сливная арматура

Дозатор GR-1403

Сливная арматура с отводом под стиральную или посудомоечную машину

04

Рекомендуемые аксессуары

Фильтр для воды
GRANULA/БАРЬЕР

05

Размеры и установка

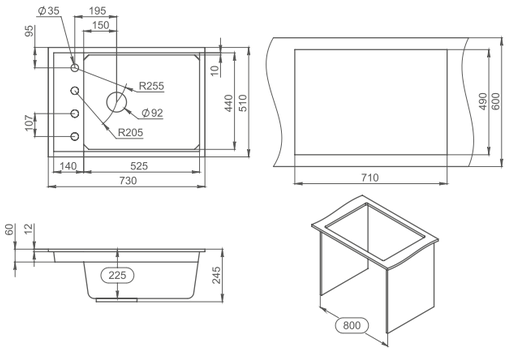

800 мм
ширина шкафа

Kitchen Space KS-7303U

Мойки подстольного монтажа

Индивидуальность кухонного комплекса Kitchen Space заключается в сочетании геометрии чаши, универсальной решётки ролл-мат и дозатора. Это сочетание обеспечивает удобство использования, стильный внешний вид и простоту ухода.

При установке моек подстольного монтажа, смеситель крепится на столешницу или на стену.

Цвет мойки на изображении в каталоге может отличаться от реального

01

Палитра цветов

02

Рекомендованные смесители

GR-2088
шварц

GR-0075
алюминиум

Смесители доступны во всех цветах моек серии Kitchen Space

03

В комплекте кухонного комплекса

Ролл-мат

Сливная арматура

Дозатор GR-1403

сверло	x1
дюбель	x4
фигурная шайба	x4
винт М6х25	x4

Комплект креплений

Сливная арматура с отводом под стиральную или посудомоечную машину

04

Рекомендуемые аксессуары

Фильтр для воды
GRANULA/БАРЬЕР

05

Размеры и установка

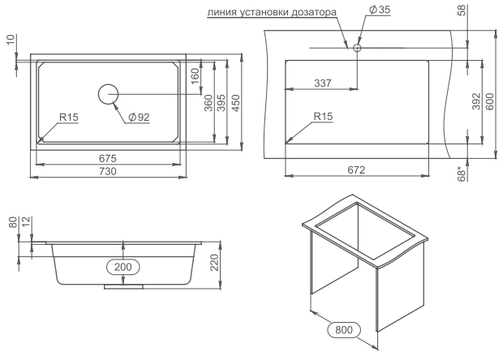

800 мм
ширина шкафа

Kitchen Space KS-7304U

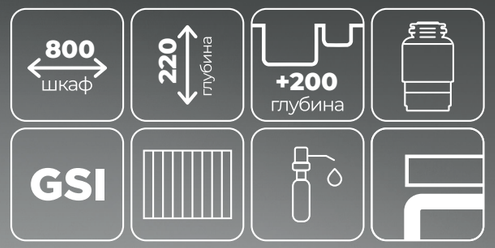

Мойки подстольного монтажа

Индивидуальность кухонного комплекса Kitchen Space заключается в сочетании геометрии чаши, универсальной решётки ролл-мат и дозатора. Это сочетание обеспечивает удобство использования, стильный внешний вид и простоту ухода.

При установке моек подстольного монтажа, смеситель крепится на столешницу или на стену.

Цвет мойки на изображении в каталоге может отличаться от реального

01

Палитра цветов

02

Рекомендованные смесители

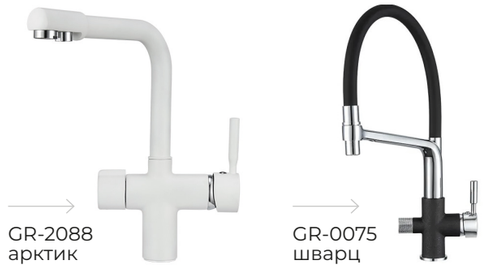

GR-2088
арктик

GR-0075
шварц

Смесители доступны во всех цветах моек серии Kitchen Space

03

В комплекте кухонного комплекса

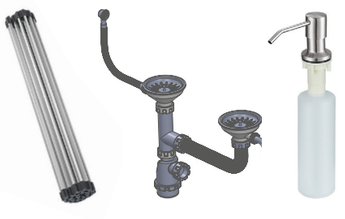

Ролл-мат

Сливная арматура

Дозатор GR-1403

сверло	x1
дюбель	x4
фигурная шайба	x4
винт M6x25	x4

Комплект креплений

Сливная арматура с отводом под стиральную или посудомоечную машину

04

Рекомендуемые аксессуары

Фильтр для воды
GRANULA/БАРЬЕР

05

Размеры и установка

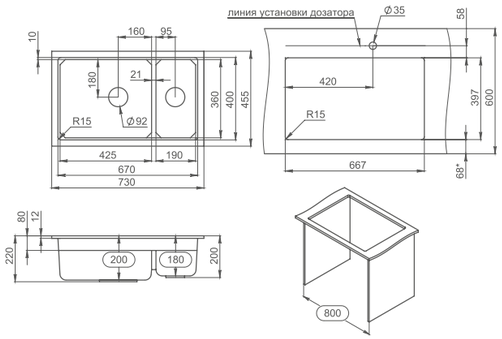

800 мм
ширина шкафа

Кварцевые мойки

Estetica

Классификация модельного ряда:

Мойка накладная:

- ES-4701
- ES-5201
- ES-5804
- ES-6202
- ES-7003
- ES-7807
- ES-7808

Серия моек Estetica сочетает уникальный дизайн и практичность, оптимизируя эргономику мойки и отвечая всем требованиям современного кухонного пространства. Она предлагает максимальную свободу и широкие возможности для индивидуального подхода при организации кухонного пространства.

Мойки изготовлены из запатентованных композитных кварцево-полимерных материалов GRASTO и GRASIL, которые защищают от грязи и бактерий, облегчают уход за поверхностью и устойчивы к бытовым и химическим нагрузкам. Приятная на ощупь структура и богатая палитра цветов позволяют создавать удачные сочетания в интерьере.

Серия комплектуется разделочной доской из массива ясеня, что обеспечивает дополнительный комфорт в процессе повседневного использованиям. Разделочная доска специально разработана для серии Estetica и может служить подставкой под горячее, заменой крыла рядом с мойкой или дополнительной поверхностью над чашей.

02

Estetica — когда на первом месте комфорт

Estetica ES-4701

450 шкаф

220 глубина

GSI GST R L

Мойка накладная

Благодаря интегрированному уровню уклона на вертикальных стенках модели, мойка сочетает в себе компактность, стильный дизайн и практичность. Это решение обеспечивает простоту ухода за поверхностью и позволяет рационально разместить специально разработанную разделочную доску из массива ясеня.

Цвет мойки на изображении в каталоге может отличаться от реального

01

Палитра цветов

Арктик

Базальт

Алюминиум

Графит

Шварц

Черный

Турмалин

02

Рекомендуемые аксессуары

Дозатор
GR-1403

Фильтр для воды
GRANULA/БАРЬЕР

450 мм
ширина шкафа

03

Рекомендованные смесители

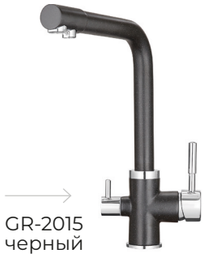

GR-2015
черный

GR-2088
арктик

Смесители доступны во всех цветах моек серии Estetica

04

В комплекте кухонного комплекса

Разделочная доска (ясень)

Сливная арматура

Сливная арматура с отводом под стиральную или посудомоечную машину

05

Размеры и установка мойки

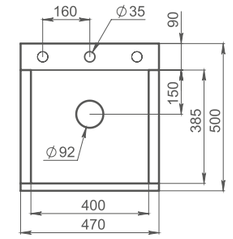

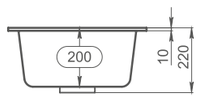

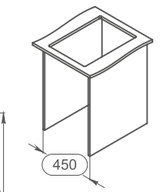

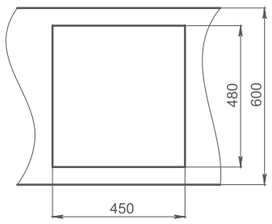

06

Размер доски

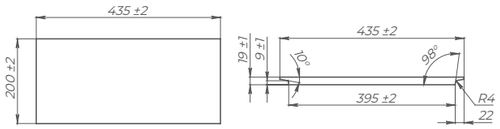

Estetica ES-5201

500 шкаф

220 глубина

GSI

GST

Мойка накладная

Благодаря интегрированному уровню уклона на вертикальных стенках модели, мойка сочетает в себе компактность, стильный дизайн и практичность. Это решение обеспечивает простоту ухода за поверхностью и позволяет рационально разместить специально разработанную разделочную доску из массива ясеня.

Цвет мойки на изображении в каталоге может отличаться от реального

01

Палитра цветов

Арктик

Базальт

Алюминиум

Графит

Шварц

Черный

Турмалин

02

Рекомендуемые аксессуары

Дозатор
GR-1403

Фильтр для воды
GRANULA/БАРЬЕР

500 мм
ширина шкафа

03

Рекомендованные смесители

GR-2305
черный

GR-0075
черный

Смесители доступны во всех цветах моек серии Estetica

04

В комплекте кухонного комплекса

Разделочная доска (ясень)

Сливная арматура

Сливная арматура с отводом под стиральную или посудомоечную машину

05

Размеры и установка мойки

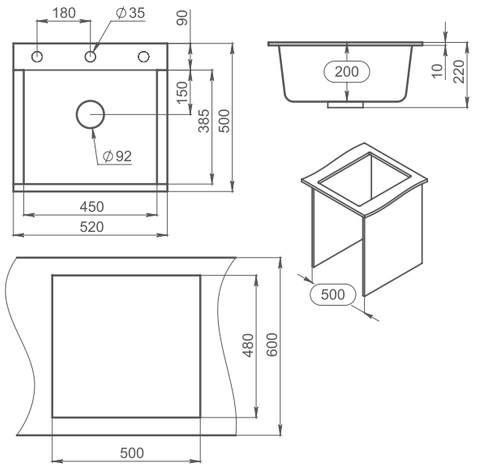

06

Размер доски

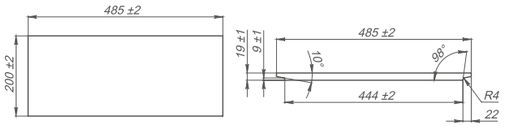

Estetica ES-5804

Мойка накладная

Благодаря интегрированному уровню уклона на вертикальных стенках модели, мойка сочетает в себе компактность, стильный дизайн и практичность. Это решение обеспечивает простоту ухода за поверхностью и позволяет рационально разместить специально разработанную разделочную доску из массива ясеня.

Цвет мойки на изображении в каталоге может отличаться от реального

01

Палитра цветов

Арктик — Базальт — Алюминиум

Графит — Шварц — Черный

Турмалин

02

Рекомендуемые аксессуары

Дозатор
GR-1403

Фильтр для воды
GRANULA/БАРЬЕР

600 мм
ширина шкафа

03

Рекомендованные смесители

GR-2305
черный

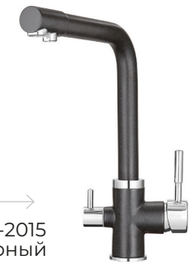

GR-2015
черный

Смесители доступны во всех цветах моек серии Estetica

04

В комплекте кухонного комплекса

Разделочная доска (ясень)

Сливная арматура

Сливная арматура с отводом под стиральную или посудомоечную машину

05

Размеры и установка мойки

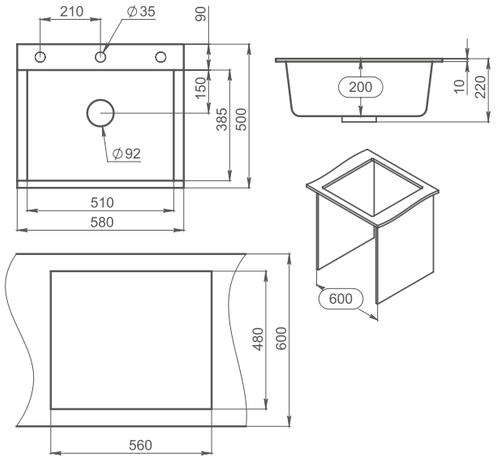

06

Размер доски

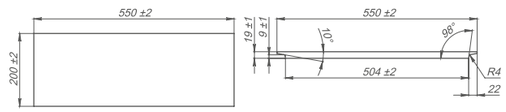

Estetica ES-6202

600 шкаф

220 глубина

GSI

GST

Мойка накладная

Горизонтальные стенки модели имеют интегрированный уровень уклона, что делает мойку не только стильной, но и удобной. Благодаря такому решению, уход за поверхностью не составляет труда, а специально разработанная разделочная доска из массива ясеня занимает оптимальное положение.

Компактность и совершенство прямоугольной формы модели подчёркивает небольшое крыло.

Цвет мойки на изображении в каталоге может отличаться от реального

01

Палитра цветов

Арктик

Базальт

Алюминиум

Графит

Шварц

Черный

Турмалин

02

Рекомендуемые аксессуары

Дозатор
GR-1403

Фильтр для воды
GRANULA/БАРЬЕР

600мм
ширина шкафа

03

Рекомендованные смесители

GR-2305
черный

GR-8173
нерж.

Смесители доступны во всех цветах моек серии Estetica

04

В комплекте кухонного комплекса

Разделочная доска (ясень)

Сливная арматура

Сливная арматура с отводом под стиральную или посудомоечную машину

05

Размеры и установка мойки

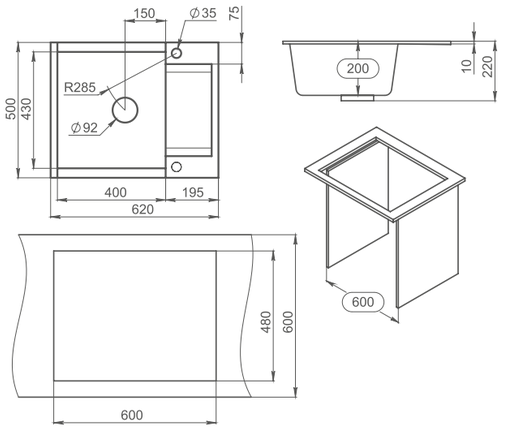

06

Размер доски

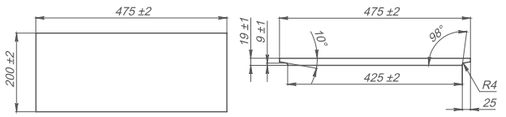

Estetica ES-7003

600 шкаф

200 глубина

GSI GST R L

Мойка накладная

Модель мойки имеет интегрированный уровень уклона на горизонтальных стенках, что позволяет сочетать компактность, стильный дизайн и удобство использования. Благодаря такому решению, уход за поверхностью не составляет труда, а специально разработанная разделочная доска из массива ясеня занимает оптимальное положение.

Компактность и совершенство прямоугольной формы модели подчёркивает небольшое крыло.

Цвет мойки на изображении в каталоге может отличаться от реального

01

Палитра цветов

Арктик

Базальт

Алюминиум

Графит

Шварц

Черный

Турмалин

02

Рекомендуемые аксессуары

Дозатор
GR-1403

Фильтр для воды
GRANULA/БАРЬЕР

600 мм
ширина шкафа

03

Рекомендованные смесители

GR-2305
черный

GR-2168
черный

Смесители доступны во всех цветах моек серии Estetica

04

В комплекте кухонного комплекса

Разделочная доска (ясень)

Сливная арматура

Сливная арматура с отводом под стиральную или посудомоечную машину

05

Размеры и установка мойки

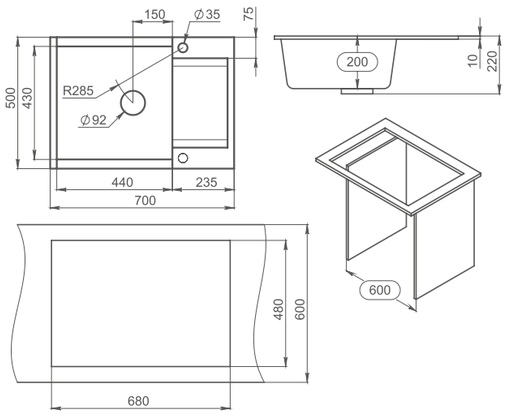

06

Размер доски

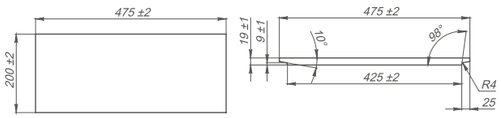

Estetica ES-7807

600 шкаф

220 глубина

GSI GST R L

Мойка накладная

Модель мойки имеет интегрированный уровень уклона на горизонтальных стенках, что позволяет сочетать компактность, стильный дизайн и удобство использования. Благодаря такому решению, уход за поверхностью не составляет труда, а специально разработанная разделочная доска из массива ясеня занимает оптимальное положение.

Компактность и совершенство прямоугольной формы модели подчёркивает небольшое крыло.

Цвет мойки на изображении в каталоге может отличаться от реального

01

Палитра цветов

Арктик

Базальт

Алюминиум

Графит

Шварц

Черный

Турмалин

02

Рекомендуемые аксессуары

Дозатор
GR-1403

Фильтр для воды
GRANULA/БАРЬЕР

600 мм
ширина шкафа

03

Рекомендованные смесители

GR-2305
черный

GR-2088
черный

Смесители доступны во всех цветах моек серии Estetica

04

В комплекте кухонного комплекса

Разделочная доска (ясень)

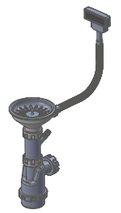

Сливная арматура

Сливная арматура с отводом под стиральную или посудомоечную машину

05

Размеры и установка мойки

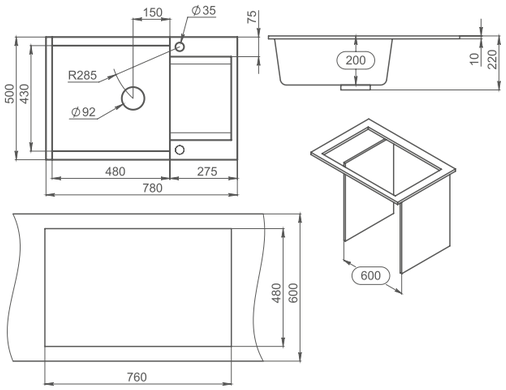

06

Размер доски

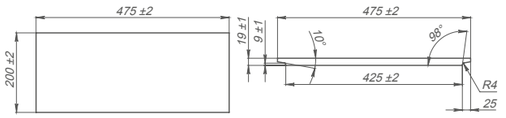

Estetica ES-7808

Мойка накладная

Модель мойки имеет интегрированный уровень уклона на горизонтальных стенках, что позволяет сочетать компактность, стильный дизайн и удобство использования. Благодаря такому решению, уход за поверхностью не составляет труда, а специально разработанная разделочная доска из массива ясеня занимает оптимальное положение.

Удачная компоновка двух чаш и небольшого крыла мойки подчёркивает совершенство прямоугольной формы.

Цвет мойки на изображении в каталоге может отличаться от реального

01

Палитра цветов

Арктик

Базальт

Алюминиум

Графит

Шварц

Черный

Турмалин

02

Рекомендуемые аксессуары

Дозатор
GR-1403

Фильтр для воды
GRANULA/БАРЬЕР

600 мм
ширина шкафа

03

Рекомендованные смесители

GR-2305
черный

GR-2088
черный

Смесители доступны во всех цветах моек серии Estetica

04

В комплекте кухонного комплекса

Разделочная доска (ясень)

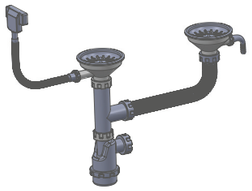

Сливная арматура

Сливная арматура с отводом под стиральную или посудомоечную машину

05

Размеры и установка мойки

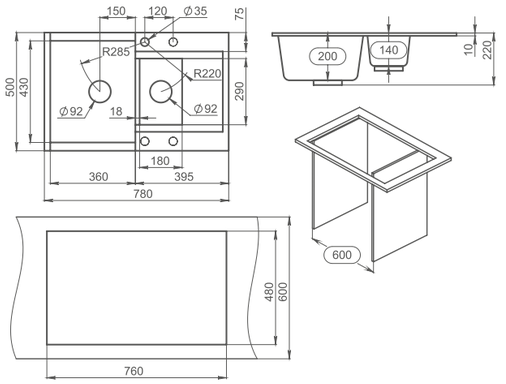

06

Размер доски

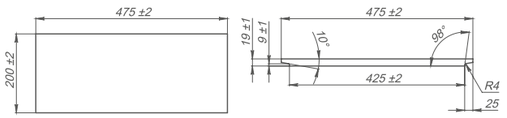

Кварцевые мойки

Granula

Классификация модельного ряда:

Мойка накладная:

- GR-4201
- GR-4801
- GR-4651
- GR-5102
- GR-6501
- GR-6503
- GR-8002
- GR-6002
- GR-6001
- GR-7804
- GR-8601
- GR-7805
- GR-7802
- GR-8101
- GR-8201

Мойка подстольного монтажа:

- GR-3601
- GR-3801

Мойка универсального монтажа (накладной / подстольный):

- GR-4451
- GR-5551

Кварцевые кухонные мойки серии Granula изготовлены из запатентованного композитного материала «GRASTO» и «GRASIL». Основой этого материала служит молотый разнофракционный кварц, который обладает высокой твёрдостью. Благодаря этому кварцевые мойки GRANULA имеют уникальную механическую прочность и приятную на ощупь структуру, схожую с поверхностью натурального камня.

Мойки ТМ GRANULA экологически чистые и абсолютно безопасные для здоровья. Они не имеют запаха, устойчивы к выцветанию и нагреву. По прочности и практичности мойки GRANULA превосходят натуральный гранит, сохраняя свой внешний вид в течение всего срока эксплуатации.

Уникальные кварцево-полимерные материалы «GRASTO» и «GRASIL» гасят звуки, делая мойки практически бесшумными. Они выдерживают высокие температуры до 180 °С и многократные перепады температур до 100 °С. Поверхность материала не пористая, не впитывает жиры и грязь, устойчива к воздействию бытовой химии. Мойки GRANULA соответствуют всем требованиям и предписаниям к товарам, предназначенным для работы с пищевыми продуктами.

Мойки серии GRANULA созданы для тех, кто ценит уникальный дизайн и естественную красоту, функциональность и эргономичность.

GRANULA — НАСТОЯЩЕЕ БУДУЩЕЕ ВАШЕЙ КУХНИ

Granula GR-4201

Мойка накладная

Идеальный выбор для любой кухни. Она компактная и вместительная, поэтому не займёт много места.

Мойка оснащена удобной площадкой под смеситель, а её прямоугольная чаша очень функциональна.

Не сомневайтесь, эта мойка станет отличным решением для вашей кухни!

Цвет мойки на изображении в каталоге может отличаться от реального

01

Палитра цветов

02

В комплекте кухонного комплекса

Сливная арматура

Сливная арматура с отводом под стиральную или посудомоечную машину

03

Рекомендованные смесители

GR-2088 шварц

GR-5017 нерж.

Смесители доступны во всех цветах моек серии Granula

450 мм
ширина шкафа

04

Рекомендованные аксессуары

Ролл-мат

Дозатор GR-1403

Фильтр для воды GRANULA/БАРЬЕР

05

Размеры и установка

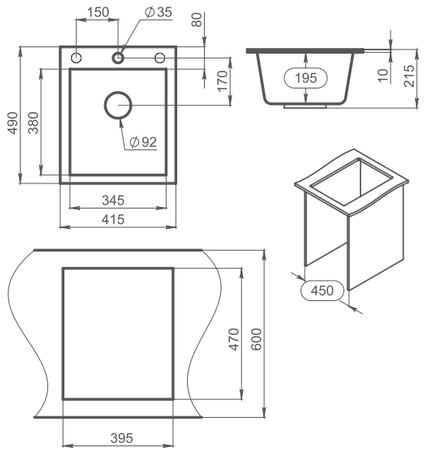

Granula GR-4801

Мойка накладная

Представляем вам классическую круглую мойку. Её компактные габариты позволят установить мойку даже в небольшой кухне, а вместительная чаша обеспечит удобство в использовании.

Закруглённые линии не только придают ей элегантный вид, но и упрощают уход за поверхностью.

Минималистичный дизайн мойки гармонично впишется в интерьер кухни любого стиля и размера.

Цвет мойки на изображении в каталоге может отличаться от реального

01

Палитра цветов

Алюминиум

Арктик

Графит

Базальт

Шварц

Пирит

Черный

Песок

02

В комплекте кухонного комплекса

Сливная арматура

Сливная арматура с отводом под стиральную или посудомоечную машину

03

Рекомендованные смесители

GR-8172
шварц

ST-4031
графит

Смесители доступны во всех цветах моек серии Granula

450 мм
ширина шкафа

04

Рекомендованные аксессуары

Ролл-мат

Фильтр для воды GRANULA/БАРЬЕР

05

Размеры и установка

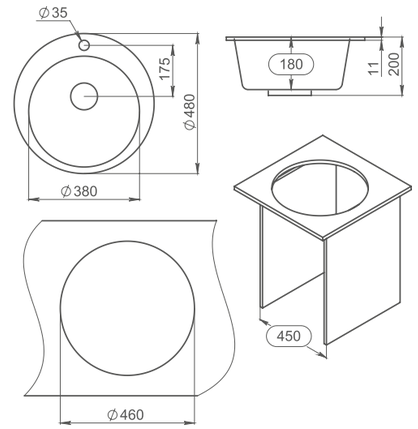

Granula GR-3601

Мойки подстольного монтажа

Изящная и функциональная мойка подстольного монтажа станет прекрасным дополнением к интерьеру вашей кухни. Её классический и элегантный дизайн легко впишется в любое пространство.

Цвет мойки на изображении в каталоге может отличаться от реального

01

Палитра цветов

Арктик

Алюминиум

Шварц

Черный

02

В комплекте кухонного комплекса

Сливная арматура

дюбель	x4
фигурная шайба	x4
винт M6x25	x4

Комплект креплений

Сливная арматура с отводом под стиральную или посудомоечную машину

04

Рекомендованные аксессуары

Ролл-мат

Дозатор GR-1403

Фильтр для воды GRANULA/БАРЬЕР

03

Рекомендованные смесители

GR-2088 черный

GR-9502 нерж

Смесители доступны во всех цветах моек серии Granula

05

Размеры и установка

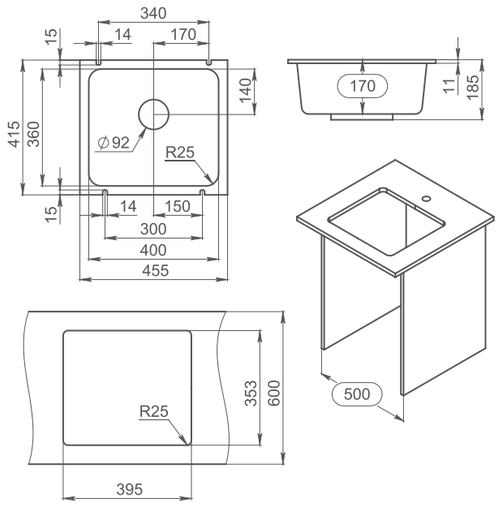

500 мм
ширина шкафа

Granula GR-3801

500 шкаф

185 глубина

GSI

Мойки подстольного монтажа

Изящная и функциональная мойка подстольного монтажа станет прекрасным дополнением к интерьеру вашей кухни. Её классический и элегантный дизайн легко впишется в любое пространство.

Цвет мойки на изображении в каталоге может отличаться от реального

01

Палитра цветов

Арктик

Алюминиум

Шварц

Черный

02

В комплекте кухонного комплекса

Сливная арматура

дюбель	x4
фигурная шайба	x4
винт М6х25	x4

Комплект креплений

Сливная арматура с отводом под стиральную или посудомоечную машину

03

Рекомендованные смесители

GR-8173 алюминиум

GR-2088 черный

Смесители доступны во всех цветах моек серии Granula

04

Рекомендованные аксессуары

Ролл-мат

Дозатор GR-1403

Фильтр для воды GRANULA/БАРЬЕР

05

Размеры и установка

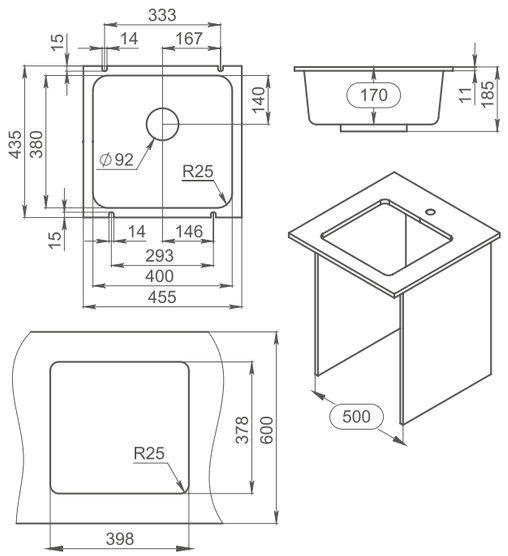

500 мм
ширина шкафа

Granula GR-4451

При установке моек универсального монтажа, смеситель крепится на столешницу или на стену.

Мойка универсального монтажа

Представляем вашему вниманию новое поколение моек универсального монтажа. Эти мойки сочетают в себе элегантность внешнего вида, увеличенную чашу и разнообразие способов установки.

Вы можете выбрать любой из доступных вариантов монтажа: надстольный, врезной или монтаж в один уровень со столешницей. Это позволяет реализовать любое дизайнерское решение и сделать вашу кухню по-настоящему уникальной.

Цвет мойки на изображении в каталоге может отличаться от реального

01

Палитра цветов

02

В комплекте кухонного комплекса

дюбель	x4
фигурная шайба	x4
винт M6x25	x4

Сливная арматура

Комплект креплений

Сливная арматура с отводом под стиральную или посудомоечную машину

03

Рекомендованные смесители

GR-2088 черный

GR-8170 графит

Смесители доступны во всех цветах моек серии Granula

500 мм
ширина шкафа

04

Рекомендованные аксессуары

Ролл-мат

Дозатор GR-1403

Фильтр для воды GRANULA/БАРЬЕР

05

Размеры и установка

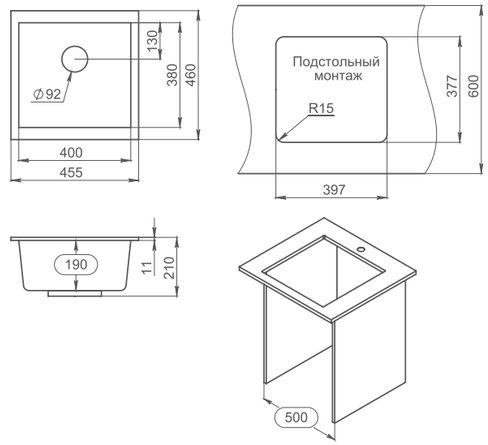

Granula GR-4651

500 шкаф

215 глубина

GSI

GST

Мойка накладная

Данная мойка сочетает в себе компактность и вместительность. У неё есть удобная площадка под смеситель и функциональная прямоугольная чаша.

Размер мойки идеально подходит для кухонного шкафа с шириной 500 мм. Она станет отличным выбором для кухни.

Цвет мойки на изображении в каталоге может отличаться от реального

01

Палитра цветов

Шварц

Арктик

Графит

Турмалин

Алюминиум

Базальт

Черный

Пирит

Песок

02

В комплекте кухонного комплекса

Сливная арматура

Сливная арматура с отводом под стиральную или посудомоечную машину

03

Рекомендованные смесители

GR-2088 шварц

GR-8168 арктик

Смесители доступны во всех цветах моек серии Granula

500 мм
ширина шкафа

04

Рекомендованные аксессуары

Ролл-мат

Дозатор GR-1403

Фильтр для воды GRANULA/БАРЬЕР

05

Размеры и установка

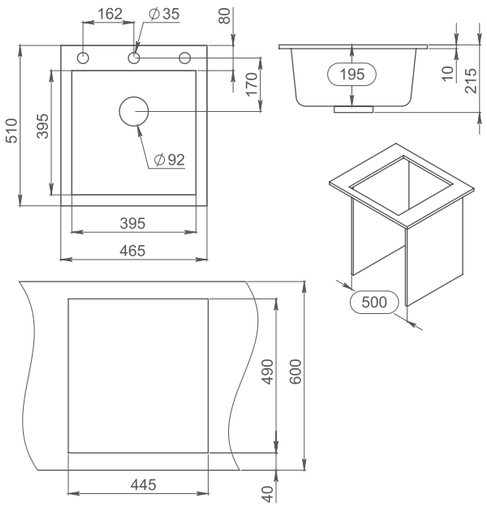

Granula GR-5102

Мойка накладная

Мойка, которая станет украшением вашей кухни

Ищете мойку, которая будет сочетать в себе практичность и стиль? Тогда вы оцените. Эта мойка — одна из наиболее востребованных моделей.

Благодаря компактному размеру и глубокой чаше с дополнительными отверстиями под аксессуары, она гармонично впишется в пространство любой кухни.

Цвет мойки на изображении в каталоге может отличаться от реального

01

Палитра цветов

Алюминиум

Арктик

Графит

Шварц

Песок

Базальт

Черный

Пирит

Турмалин

02

В комплекте кухонного комплекса

Сливная арматура

Сливная арматура с отводом под стиральную или посудомоечную машину

03

Рекомендованные смесители

GR-2305 черный

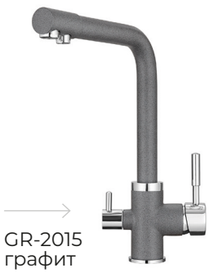

GR-2015 графит

Смесители доступны во всех цветах моек серии Granula

500 мм
ширина шкафа

04

Рекомендованные аксессуары

Ролл-мат

Дозатор GR-1403

Фильтр для воды GRANULA/БАРЬЕР

05

Размеры и установка

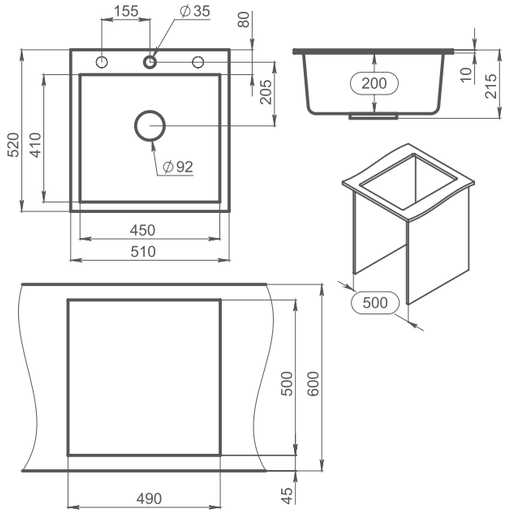

Granula GR-6501

500 шкаф | 210 глубина | GSI | GST | R | L

Мойка накладная

Прямоугольная мойка: стиль и практичность

Гармоничное сочетание оригинального и стильного дизайна. Углублённое плоское крыло повышает функциональность и удобство эксплуатации, а большая чаша делает эту модель максимально практичной.

Цвет мойки на изображении в каталоге может отличаться от реального

01

Палитра цветов

02

В комплекте кухонного комплекса

Сливная арматура

Сливная арматура с отводом под стиральную или посудомоечную машину

03

Рекомендованные смесители

GR-2015 шварц

GR-2502 алюминиум

Смесители доступны во всех цветах моек серии Granula

04

Рекомендованные аксессуары

Ролл-мат

Дозатор GR-1403

Фильтр для воды GRANULA/БАРЬЕР

05

Размеры и установка

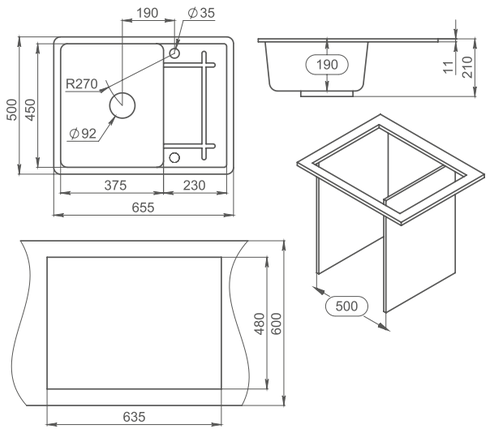

500 мм
ширина шкафа

Granula GR-6503

500 шкаф

215 глубина

GSI | GST | R | L

Мойка накладная

Современный дизайн и лаконичный стиль мойки, подчеркнут и дополнят прекрасную атмосферу на кухне, а функциональность плоского крыла и эргономика большой чаши, придадут дополнительный комфорт и удобство.

Цвет мойки на изображении в каталоге может отличаться от реального

01

Палитра цветов

02

В комплекте кухонного комплекса

Сливная арматура

Сливная арматура с отводом под стиральную или посудомоечную машину

03

Рекомендованные смесители

GR-2305 черный

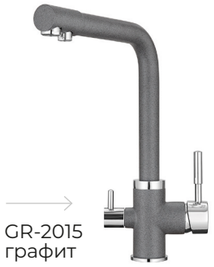

GR-2015 графит

Смесители доступны во всех цветах моек серии Granula

04

Рекомендованные аксессуары

Ролл-мат

Дозатор GR-1403

Фильтр для воды GRANULA/БАРЬЕР

05

Размеры и установка

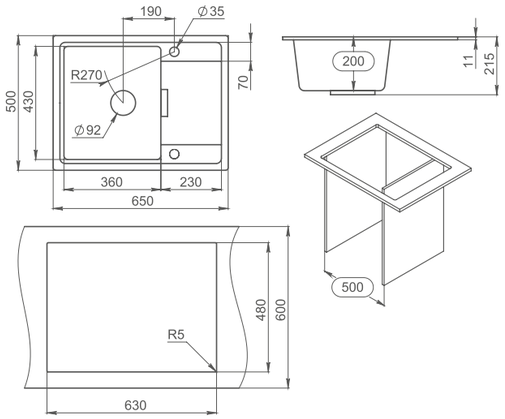

500 мм
ширина шкафа

Granula GR-8002

500 шкаф | 220 глубина | GSI | GST | R | L

Мойка накладная

Удобство и функциональность.

Представляем вам прямоугольную мойку нового поколения. Её отличает рациональное проектирование размеров чаши и углублённого рельефного крыла. Это делает мойку заметным и удобным решением на любой кухне.

Цвет мойки на изображении в каталоге может отличаться от реального

01

Палитра цветов

02

В комплекте кухонного комплекса

Сливная арматура

Сливная арматура с отводом под стиральную или посудомоечную машину

03

Рекомендованные смесители

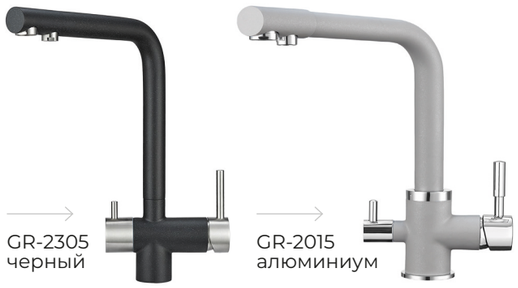

GR-2305 черный

GR-2015 алюминиум

Смесители доступны во всех цветах моек серии Granula

04

Рекомендованные аксессуары

Ролл-мат

Дозатор GR-1403

Фильтр для воды GRANULA/БАРЬЕР

05

Размеры и установка

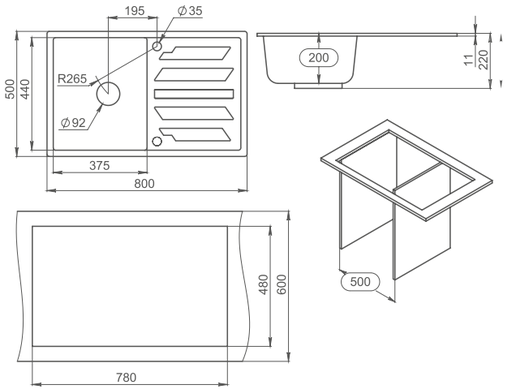

500 мм
ширина шкафа

Granula GR-6002

500 шкаф | 215 глубина | GSI | GST | R | L

Мойка накладная

Ищете мойку, которая сочетает в себе компактность, вместительность и удобство использования? GR-6002 — именно то, что вам нужно!

Она идеально впишется в любую кухню, добавив комфорта и удовольствия от процесса мытья посуды.

Цвет мойки на изображении в каталоге может отличаться от реального

01

Палитра цветов

02

В комплекте кухонного комплекса

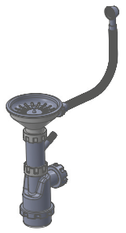

Сливная арматура

Сливная арматура с отводом под стиральную или посудомоечную машину

03

Рекомендованные смесители

GR-2502 черный

GR-2305 алюминиум

Смесители доступны во всех цветах моек серии Granula

04

Рекомендованные аксессуары

Ролл-мат

Дозатор GR-1403

Фильтр для воды GRANULA/БАРЬЕР

05

Размеры и установка

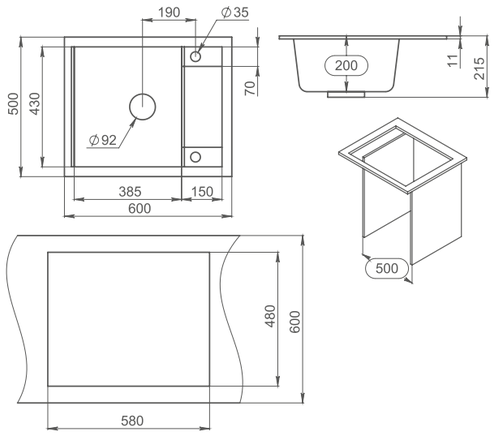

500 мм
ширина шкафа

Granula GR-6001

Мойка накладная

Эта эффектная и практичная мойка является одной из самых востребованных моделей. Она оснащена большой и глубокой чашей, а также дополнительными отверстиями под аксессуары.

Благодаря своему дизайну мойка прекрасно впишется в интерьер просторной кухни.

Цвет мойки на изображении в каталоге может отличаться от реального

01

Палитра цветов

02

В комплекте кухонного комплекса

Сливная арматура

Сливная арматура с отводом под стиральную или посудомоечную машину

03

Рекомендованные смесители

GR-2305 шварц

GR-2305 нерж

Смесители доступны во всех цветах моек серии Granula

600 мм
ширина шкафа

04

Рекомендованные аксессуары

Ролл-мат

Дозатор GR-1403

Фильтр для воды GRANULA/БАРЬЕР

05

Размеры и установка

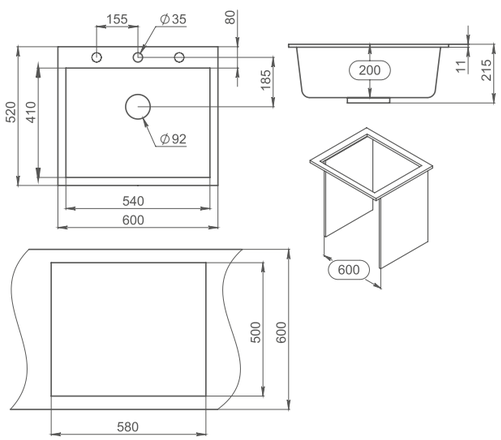

Granula GR-5551

При установке моек универсального монтажа, смеситель крепится на столешницу или на стену.

Мойка универсального монтажа

Представляем вашему вниманию новое поколение моек универсального монтажа. Эти мойки сочетают в себе элегантность внешнего вида, увеличенную чашу и разнообразие способов установки.

Вы можете выбрать любой из доступных вариантов монтажа: надстольный, врезной или монтаж в один уровень со столешницей. Это позволяет реализовать любое дизайнерское решение и сделать вашу кухню по-настоящему уникальной.

Цвет мойки на изображении в каталоге может отличаться от реального

01

Палитра цветов

Алюминиум

Арктик

Графит

Шварц

Песок

Базальт

Черный

Пирит

Турмалин

02

В комплекте кухонного комплекса

Сливная арматура

сверло	x1
дюбель	x4
фигурная шайба	x4
винт М6х25	x4

Комплект креплений

Сливная арматура с отводом под стиральную или посудомоечную машину

04

Рекомендованные аксессуары

Ролл-мат

Дозатор GR-1403

Фильтр для воды GRANULA/БАРЬЕР

03

Рекомендованные смесители

GR-2088 алюминиум

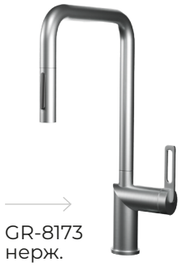

GR-8173 нерж.

Смесители доступны во всех цветах моек серии Granula

05

Размеры и установка

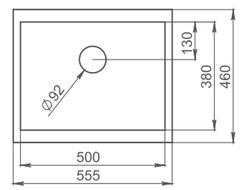

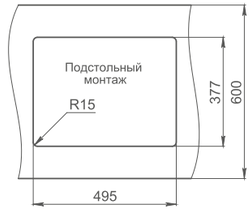

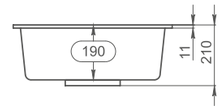

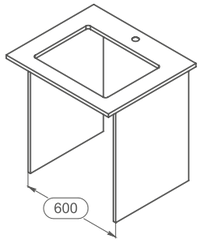

600 мм
ширина шкафа

Granula GR-7804

Мойка накладная

Сочетание современного дизайна, лаконичности и функциональности. Данная мойка, станет прекрасным дополнением к любому интерьеру и обеспечит вам дополнительный комфорт.

Плоское крыло и большая чаша спроектированы с учётом всех принципов эргономики, поэтому пользоваться такой мойкой будет удобно каждому члену семьи.

Цвет мойки на изображении в каталоге может отличаться от реального

01

Палитра цветов

02

В комплекте кухонного комплекса

Сливная арматура

Сливная арматура с отводом под стиральную или посудомоечную машину

03

Рекомендованные смесители

GR-2305 черный

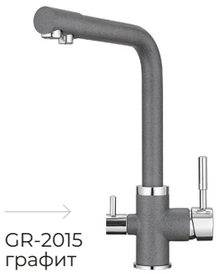

GR-2015 графит

Смесители доступны во всех цветах моек серии Granula

04

Рекомендованные аксессуары

Ролл-мат

Дозатор GR-1403

Фильтр для воды GRANULA/БАРЬЕР

05

Размеры и установка

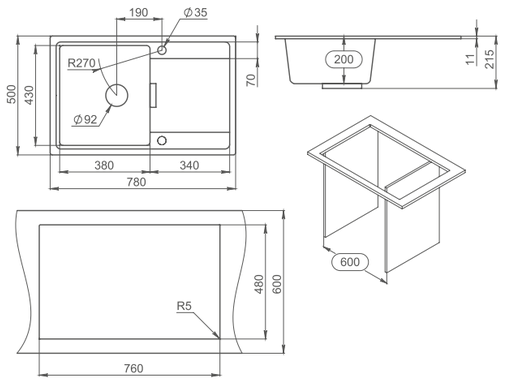

600 мм
ширина шкафа

Granula GR-8601

600 шкаф | 220 глубина | GSI | GST | R | L

Мойка накладная

Прямоугольная мойка нового поколения: удобство и функциональность.

Мойка GR-8601 — это удобное и функциональное решение для любой кухни. Её прямоугольная форма и рационально спроектированные размеры позволяют оптимально использовать пространство.

Чаша мойки имеет увеличенный размер, а углублённое рельефное крыло обеспечивает дополнительное удобство. Благодаря этим особенностям мойка становится заметным и удобным элементом интерьера.

Цвет мойки на изображении в каталоге может отличаться от реального

01

Палитра цветов

02

В комплекте кухонного комплекса

Сливная арматура

Сливная арматура с отводом под стиральную или посудомоечную машину

03

Рекомендованные смесители

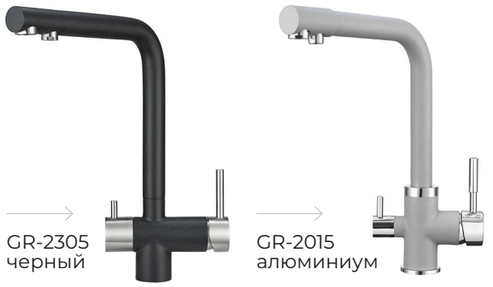

GR-2305 черный

GR-2015 алюминиум

Смесители доступны во всех цветах моек серии Granula

04

Рекомендованные аксессуары

Ролл-мат

Дозатор GR-1403

Фильтр для воды GRANULA/БАРЬЕР

05

Размеры и установка

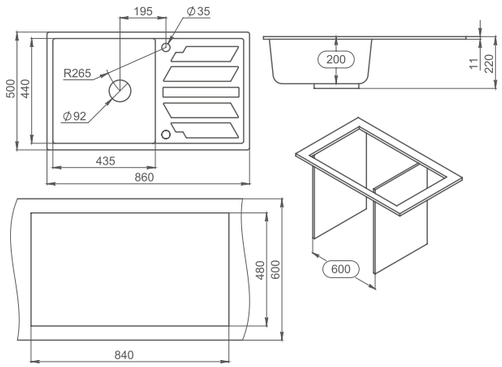

600 мм ширина шкафа

Granula GR-7805

600 шкаф

220 глубина

GSI GST R L

Мойка накладная

Мойка с большой чашей и идеальной эргономикой станет настоящим украшением вашей кухни и создаст уникальный визуальный образ.

Цвет мойки на изображении в каталоге может отличаться от реального

01

Палитра цветов

Алюминиум

Арктик

Графит

Шварц

Песок

Базальт

Черный

Пирит

Турмалин

02

В комплекте кухонного комплекса

Сливная арматура

Сливная арматура с отводом под стиральную или посудомоечную машину

04

Рекомендованные аксессуары

Ролл-мат

Дозатор GR-1403

Фильтр для воды GRANULA/БАРЬЕР

03

Рекомендованные смесители

KS-7011
сталь сатин

GR-2015
алюминиум

Смесители доступны во всех цветах моек серии Granula

05

Размеры и установка

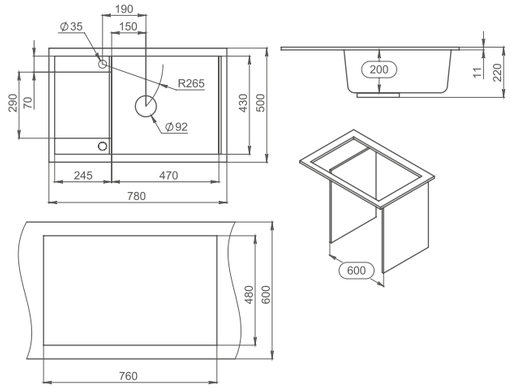

600 мм
ширина шкафа

Granula GR-7802

Мойка накладная

Мойка традиционной прямоугольной формы с основной и дополнительной малой чашей — это удачное решение для организации рабочего пространства на кухне.

Благодаря продуманному сочетанию двух чаш и крыла мойка обеспечит идеальную рабочую атмосферу.

Цвет мойки на изображении в каталоге может отличаться от реального

01

Палитра цветов

Алюминиум

Арктик

Графит

Шварц

Песок

Базальт

Черный

Пирит

Турмалин

02

В комплекте кухонного комплекса

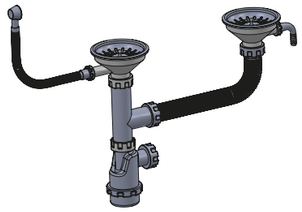

Сливная арматура

Сливная арматура с отводом под стиральную или посудомоечную машину

03

Рекомендованные смесители

GR-8171 черный

GR-2305 нерж

Смесители доступны во всех цветах моек серии Granula

04

Рекомендованные аксессуары

Ролл-мат

Дозатор GR-1403

Фильтр для воды GRANULA/БАРЬЕР

05

Размеры и установка

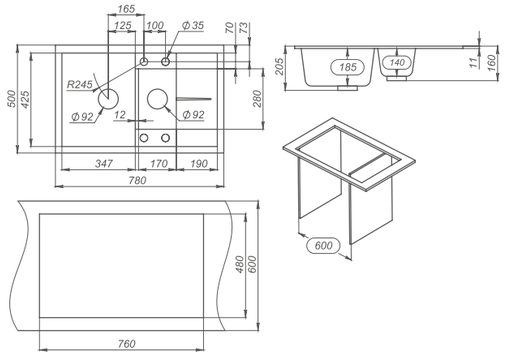

600 мм
ширина шкафа

Granula GR-8101

Мойка накладная

Профессиональная и эргономичная мойка с чашами одинаковой глубины и размера станет идеальным решением для любой задачи на вашей кухне.

Цвет мойки на изображении в каталоге может отличаться от реального

01

Палитра цветов

Алюминиум

Арктик

Графит

Шварц

Базальт

Черный

Пирит

Песок

02

В комплекте кухонного комплекса

Сливная арматура

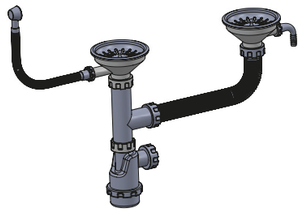

Сливная арматура с отводом под стиральную или посудомоечную машину

04

Рекомендованные аксессуары

Ролл-мат

Дозатор GR-1403

Фильтр для воды GRANULA/БАРЬЕР

03

Рекомендованные смесители

GR-2305 черный

GR-2015 алюминиум

Смесители доступны во всех цветах моек серии Granula

05

Размеры и установка

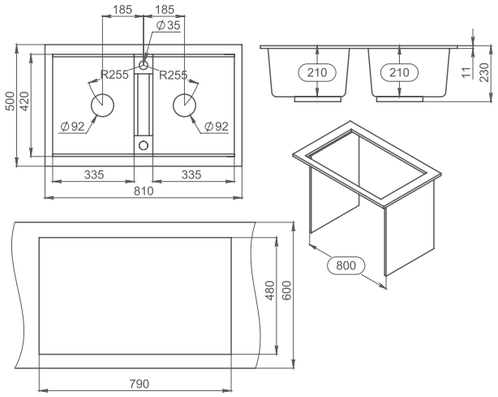

800 мм
ширина шкафа

Granula GR-8201

Мойка накладная

Стильная и практичная мойка с превосходными функциональными возможностями и эргономичным дизайном создаст идеальные условия для работы на кухне.

Цвет мойки на изображении в каталоге может отличаться от реального

01

Палитра цветов

Алюминиум

Арктик

Графит

Шварц

Песок

Базальт

Черный

Пирит

Турмалин

02

В комплекте кухонного комплекса

Сливная арматура

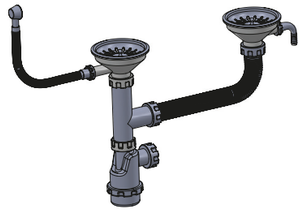

Сливная арматура с отводом под стиральную или посудомоечную машину

03

Рекомендованные смесители

KS-7011
сталь сатин

GR-8169
арктик

Смесители доступны во всех цветах моек серии Granula

04

Рекомендованные аксессуары

Ролл-мат

Дозатор GR-1403

Фильтр для воды GRANULA/БАРЬЕР

05

Размеры и установка

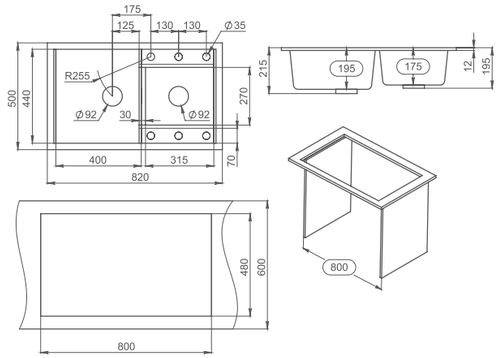

800 мм
ширина шкафа

Кварцевые мойки

Standart

Классификация модельного ряда:

Мойка накладная:

- ST-4202
- ST-4802
- ST-5803
- ST-7601
- ST-7602
- ST-5001
- ST-5601

Кварцевые мойки серии Standart созданы для тех, кто ценит практичность и функциональность. Их дизайн сочетает прямые грани и плавные линии, что придаёт кухне современный и в то же время традиционный вид.

Мойки изготовлены из запатентованного композитного материала «GRASTO» и «GRASIL», который состоит из молотого кварца разных фракций. Это обеспечивает высокую твёрдость и износостойкость поверхности, а также её уникальную механическую прочность и приятную на ощупь структуру, схожую со структурой натурального камня.

Мы используем проверенные методы производства, современные технологические решения и многолетний опыт наших квалифицированных сотрудников, чтобы гарантировать высокое качество продукции. С нашими мойками вы сможете воплотить в жизнь любые кулинарные идеи.

Standart ST-4202

450 шкаф

210 глубина

GSI

GST

Мойка накладная

Компактная и вместительная мойка серии Standart станет отличным выбором для любой кухни. Она имеет удобную площадку под смеситель и функциональную прямоугольную чашу.

Мы не увеличиваем стоимость изделия, оставляя за покупателе возможность выбора комплектации для подключения и монтажа.

Цвет мойки на изображении в каталоге может отличаться от реального

01

Палитра цветов

Сливная арматура (сифон) в комплект не входит

02

Рекомендованные смесители

ST-4031 базальт

ST-4033 белый

Смесители доступны во всех цветах моек серии Standart

03

Рекомендованные аксессуары

Сливная арматура СФ-0021

Дозатор GR-1403

Фильтр для воды GRANULA/БАРЬЕР

04

Размеры и установка

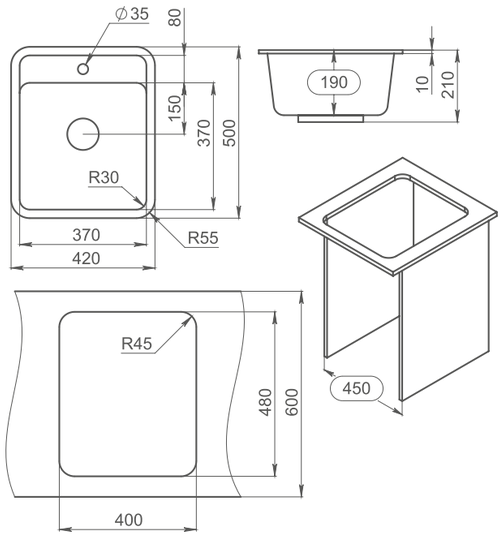

450 мм
ширина шкафа

Standart ST-4802

450 шкаф

195 глубина

GSI

GST

Мойка накладная

Классическая круглая мойка серии Standart — это отличный выбор для любой кухни. Она компактная, но с вместительной и удобной чашей.

Благодаря округлым линиям, ухаживать за мойкой легко, а минималистичный дизайн позволит ей гармонично вписаться в любой интерьер. Особенно хорошо такая мойка будет смотреться в угловом шкафу.

При этом стоимость изделия не увеличивается — вы можете выбрать любую комплектацию для подключения и монтажа.

Цвет мойки на изображении в каталоге может отличаться от реального

01

Палитра цветов

Сливная арматура (сифон) в комплект не входит

02

Рекомендованные смесители

ST-4031 базальт

ST-4033 бежевый

Смесители доступны во всех цветах моек серии Standart

03

Рекомендованные аксессуары

Сливная арматура СФ-0021

Фильтр для воды GRANULA/БАРЬЕР

04

Размеры и установка

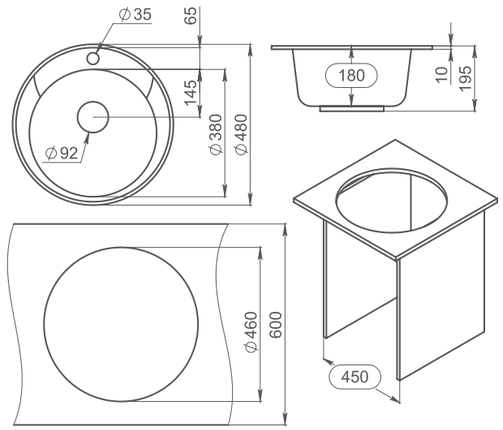

450 мм
ширина шкафа

Standart ST-5803

450 шкаф

220 глубина

GSI

GST

Мойка накладная

Компактная прямоугольная мойка серии Standart идеально подойдёт для небольшой кухни. Благодаря крылу с удобным рельефом, уход за мойкой становится ещё проще.

Мы не увеличиваем стоимость изделия, оставляя за покупателем возможность выбора комплектации для подключения и монтажа.

Цвет мойки на изображении в каталоге может отличаться от реального

01

Палитра цветов

Сливная арматура (сифон) в комплект не входит

02

Рекомендованные смесители

ST-4031 графит

ST-4033 базальт

Смесители доступны во всех цветах моек серии Standart

03

Рекомендованные аксессуары

Сливная арматура СФ-0021

Дозатор GR-1403

Фильтр для воды GRANULA/БАРЬЕР

04

Размеры и установка

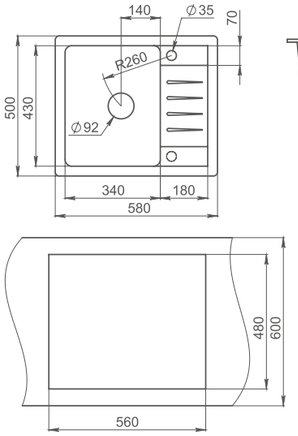

450 мм
ширина шкафа

Standart ST-7601

450 шкаф

225 глубина

GSI

GST

Мойка накладная

Классическая овальная мойка серии Standart с функциональным дизайном и большим рельефным крылом.

Мы не увеличиваем стоимость изделия, оставляя за покупателем возможность выбора комплектации длподключения и монтажа.

Цвет мойки на изображении в каталоге может отличаться от реального

01

Палитра цветов

Сливная арматура (сифон) в комплект не входит

02

Рекомендованные смесители

ST-4031 графит

ST-4031 белый

Смесители доступны во всех цветах моек серии Standart

03

Рекомендованные аксессуары

Сливная арматура СФ-0021

Дозатор GR-1403

Фильтр для воды GRANULA/БАРЬЕР

04

Размеры и установка

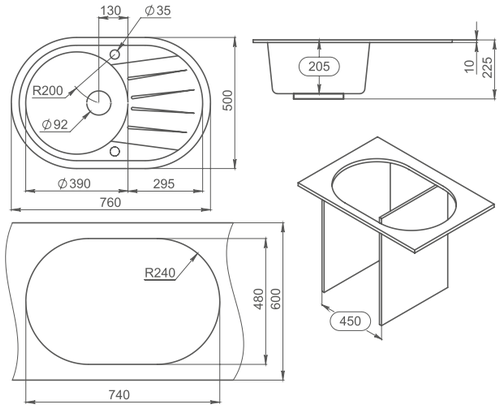

450 мм
ширина шкафа

Standart ST-7602

Мойка накладная

Классическая овальная мойка серии Standart с функциональным дизайном и большим рельефным крылом.

Мы не увеличиваем стоимость изделия, оставляя за покупателем возможность выбора комплектации для подключения и монтажа.

Цвет мойки на изображении в каталоге может отличаться от реального

01

Палитра цветов

Сливная арматура (сифон) в комплект не входит

02

Рекомендованные смесители

ST-4031 базальт

ST-4033 графит

Смесители доступны во всех цветах моек серии Standart

04

Размеры и установка

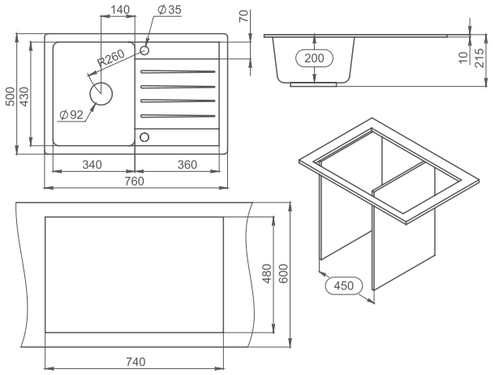

03

Рекомендованные аксессуары

Сливная арматура СФ-0021

Дозатор GR-1403

Фильтр для воды GRANULA/БАРЬЕР

450 мм
ширина шкафа

Standart ST-5001

Мойка накладная

Серия моек Standart — это сочетание компактности и вместительности. Функциональная прямоугольная чаша делает эту мойку отличным выбором для кухни любого размера.

Благодаря удобной площадке под смеситель использование мойки становится ещё удобнее. При этом стоимость изделия не увеличивается — вы можете выбрать любую комплектацию для подключения и монтажа.

Цвет мойки на изображении в каталоге может отличаться от реального

01

Палитра цветов

Белый | Базальт | Бежевый | Графит | Черный

Сливная арматура (сифон) в комплект не входит

02

Рекомендованные смесители

ST-4031 базальт

ST-4033 графит

Смесители доступны во всех цветах моек серии Standart

03

Рекомендованные аксессуары

Сливная арматура СФ-0021

Дозатор GR-1403

Фильтр для воды GRANULA/БАРЬЕР

04

Размеры и установка

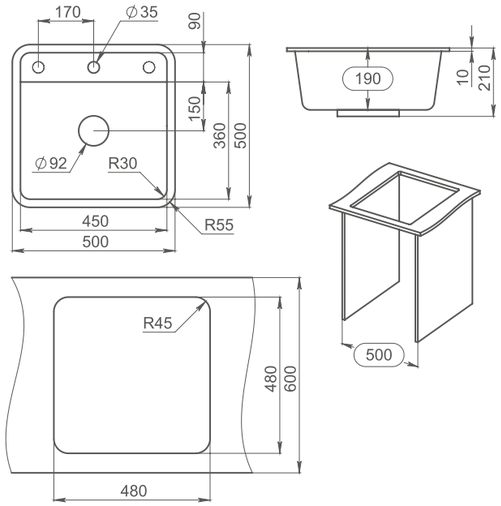

500 мм
ширина шкафа

Standart ST-5601

Мойка накладная

Серия моек Standart — это сочетание компактности и вместительности. Функциональная прямоугольная чаша делает эту мойку отличным выбором для кухни любого размера.

Благодаря удобной площадке под смеситель использование мойки становится ещё удобнее. При этом стоимость изделия не увеличивается — вы можете выбрать любую комплектацию для подключения и монтажа.

Цвет мойки на изображении в каталоге может отличаться от реального

01

Палитра цветов

Белый | Базальт | Бежевый | Графит | Черный

Сливная арматура (сифон) в комплект не входит

02

Рекомендованные смесители

ST-4031 базальт

ST-4033 черный

Смесители доступны во всех цветах моек серии Standart

03

Рекомендованные аксессуары

Сливная арматура СФ-0021

Дозатор GR-1403

Фильтр для воды GRANULA/БАРЬЕР

04

Размеры и установка

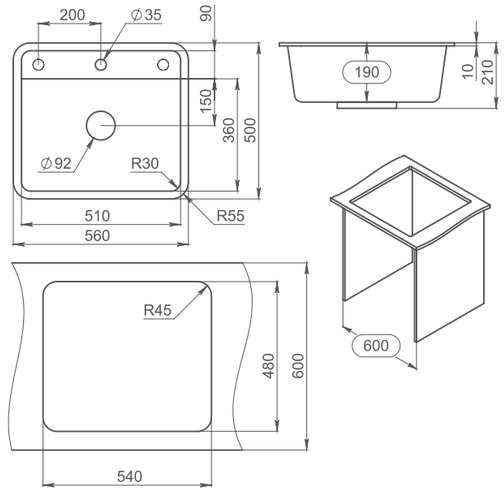

600мм
ширина шкафа

Стальные мойки

Kitchen Space

Классификация модельного ряда:

Мойка накладная:

» KS-5051

» KS-6051

Мойка универсального монтажа (накладной / подстольный):

» KS-5045U

» KS-6045U

Многогранная особенность революционного дизайна серии Kitchen Space создаёт возможность изменять внутреннее пространство кухонной мойки - благодаря функциональному сочетанию геометрии чаши, универсальному ролл-мату и специально спроектированным выступам в чаше.

Инновационное крыло моечного комплекса позволяет разместить все необходимые аксессуары в кухонной мойке, раскрывая её многофункциональность, создавая максимальный комфорт при использовании. Каждая грань мойки выделяется функционалом и подчёркивает элегантность дизайна. Оптимальный радиус углов обеспечивает легкий уход моечного пространства.

Модели серии Kitchen Space открывают новые, широкие возможности использования, предложив выбор из различных материалов:

Нержавеющая сталь марки AISI-304

Кварцевый композит TM GRANULA

Стальные кухонные мойки серии Kitchen Space изготовлены из высококачественной премиальной нержавеющей стали марки AISI-304 в общем стиле направления, расширяющего возможности легкого ухода за мойкой и улучшенного комфорта от использования пространства.

Kitchen Space KS-5051

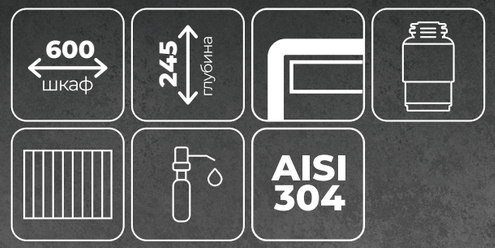

3+1 мм
ТОЛЩИНА СТАЛИ

Мойка накладная

Компактная, стильная мойка в наиболее востребованном размере с индивидуальным подходом к геометрии чаши, интегрированным выступом для универсальной решетки ролл-мат и увеличенной глубиной позволяет комфортное мытья высокой нестандартной посуды.

Цвет мойки на изображении в каталоге может отличаться от реального

01

Палитра цветов

02

В комплекте кухонного комплекса

Ролл-мат

Сливная арматура

Дозатор 22PD

Крепления для врезного монтажа в комплекте

03

Рекомендуемые аксессуары

Фильтр для воды
GRANULA/БАРЬЕР

600мм
ширина шкафа

04

Рекомендованные смесители

KS-7104
черный
матовый

KS-7110
сталь
матовая

Смесители доступны во всех цветах стальных моек серии Kitchen Space

05

Размеры и установка

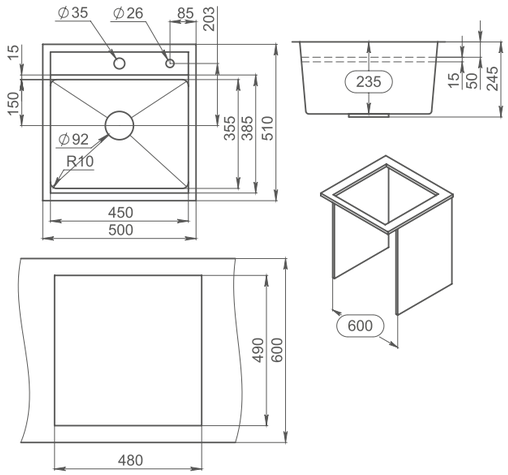

Kitchen Space KS-5045U

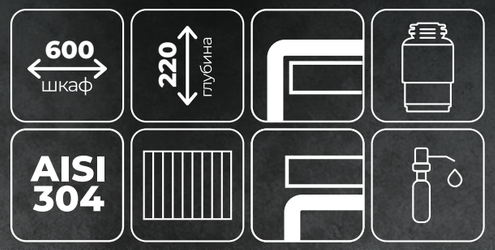

1 мм
ТОЛЩИНА СТАЛИ

Мойка универсального монтажа

Кухонная мойка универсального типа с индивидуальным подходом к геометрии чаши, интегрированным выступом для универсальной решетки ролл-мат и увеличенной глубиной позволяет комфортное мытья высокой нестандартной посуды. Применима в различных вариантах монтажа: подстольном, в один уровень с поверхностью или на столешнице.

Цвет мойки на изображении в каталоге может отличаться от реального

01

Палитра цветов

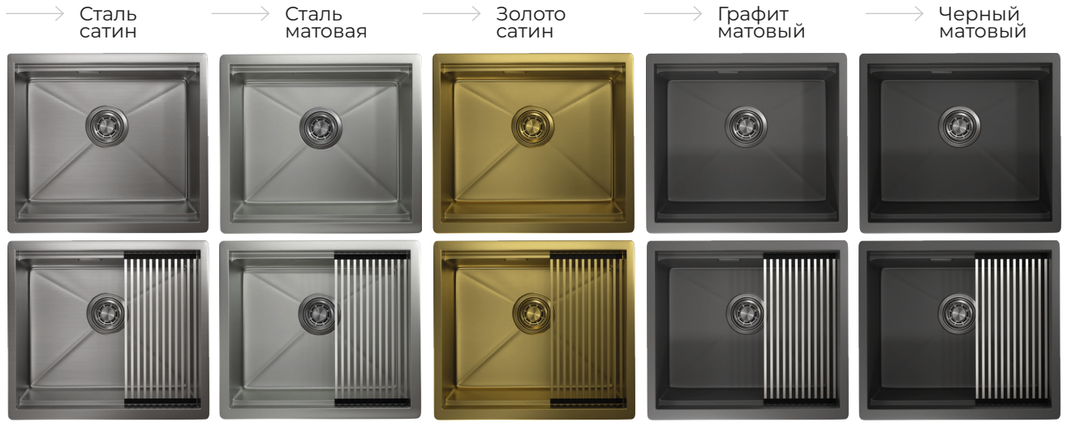

02

В комплекте кухонного комплекса

Ролл-мат | Сливная арматура | Дозатор 22PD

Крепление для подстольного и врезного монтажа в комплекте

03

Рекомендуемые аксессуары

Фильтр для воды
GRANULA/БАРЬЕР

600мм
ширина шкафа

04

Рекомендованные смесители

KS-7011 черный матовый | KS-7110 графит матовый

Смесители доступны во всех цветах стальных моек серии Kitchen Space

05

Размеры и установка

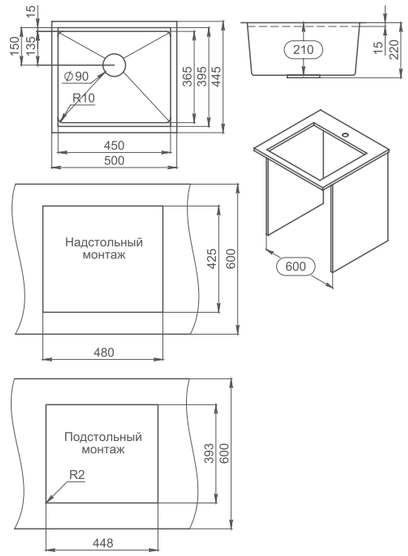

Kitchen Space KS-6051

800 шкаф

245 глубина

AISI 304

3+1 мм
ТОЛЩИНА СТАЛИ

Мойка накладная

Стильная мойка популярного внушительного размера с индивидуальным подходом к геометрии чаши, интегрированным выступом для универсальной решетки ролл-мат и увеличенной глубиной позволяет комфортное мытья высокой нестандартной посуды.

Цвет мойки на изображении в каталоге может отличаться от реального

01

Палитра цветов

Сталь сатин | Сталь матовая | Золото сатин | Графит матовый | Черный матовый

02

В комплекте кухонного комплекса

Ролл-мат | Сливная арматура | Дозатор 22PD

Крепления для врезного монтажа в комплекте

04

Рекомендованные смесители

KS-7104 графит матовый

KS-7110 золото сатин

Смесители доступны во всех цветах стальных моек серии Kitchen Space

03

Рекомендуемые аксессуары

Фильтр для воды **GRANULA/БАРЬЕР**

05

Размеры и установка

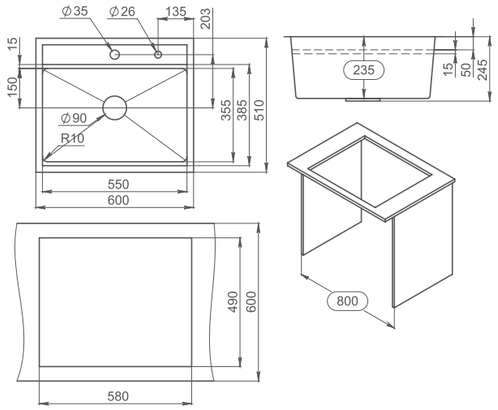

800мм
ширина шкафа

Kitchen Space KS-6045U

800 шкаф

220 глубина

AISI 304

1 мм
ТОЛЩИНА СТАЛИ

Мойка универсального монтажа

Кухонная мойка внушительного размера, универсального типа с индивидуальным подходом к геометрии чаши, интегрированным выступом для универсальной решетки ролл-мат и увеличенной глубиной позволяет комфортное мытья высокой нестандартной посуды. Применима в различных вариантах монтажа: подстольном, в один уровень с поверхностью или на столешнице.

Цвет мойки на изображении в каталоге может отличаться от реального

01

Палитра цветов

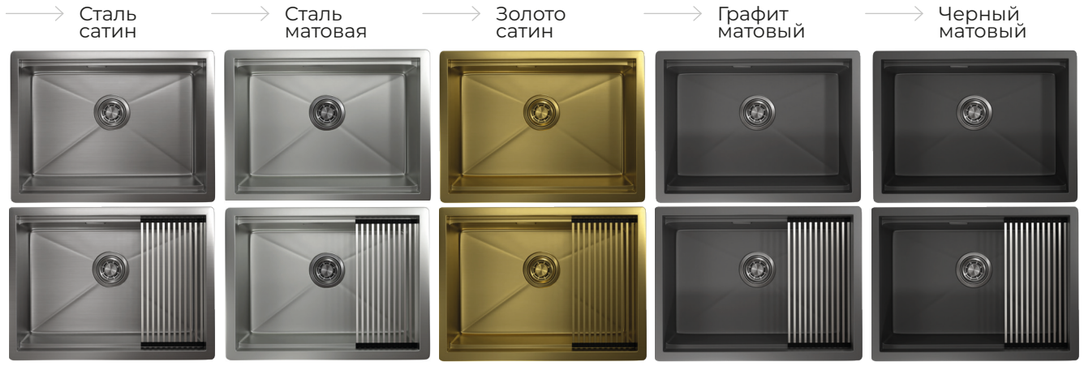

02

В комплекте кухонного комплекса

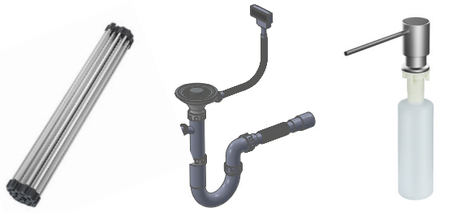

Ролл-мат

Сливная арматура

Дозатор 22PD

Крепление для подстольного и врезного монтажа в комплекте

03

Рекомендуемые аксессуары

Фильтр для воды
GRANULA/БАРЬЕР

800мм
ширина шкафа

04

Рекомендованные смесители

KS-7011 золото сатин

KS-7110 черный матовый

Смесители доступны во всех цветах стальных моек серии Kitchen Space

05

Размеры и установка

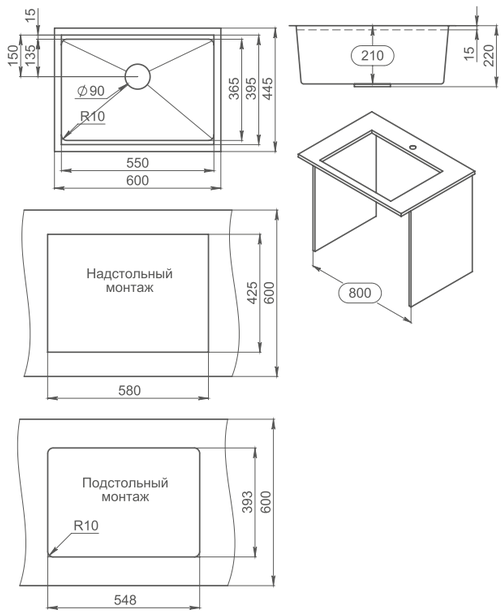

Стальные мойки

Granula

Классификация модельного ряда:

Мойка накладная:

» GR-4600

» GR-5151

» GR-5951

Мойка универсального монтажа (накладной / подстольный):

» GR-4445U

» GR-5445U

Стальные нержавеющие кухонные мойки из высококачественной премиальной стали марки AISI-304 серии Granula – воплощение лаконичной простоты, современного дизайна и надёжности. Мойки комплектуются специальными креплениями и сифоном в сборе. Каждая кухня достойна качественной мойки. Доступны в различных цветовых решениях. Идеальное прилегание к столешнице.

» Внешний кант врезных стальных моек толщиной 3 мм.

» Чаша стальной кухонной мойки толщиной 1 мм.

» Стильный выпуск 3 ½ дюма и плоский перелив.

» Комфортная глубина чаши.

» Шумопоглощающая антиконденсатная защита из специального материала, на обратной стороне изделия.

Стальные нержавеющие кухонные мойки серии Granula представлены в различных размерах и цветовых решениях технологии PVD. Разнообразные варианты монтажа. Габариты комплекса соответствуют наиболее популярным размерам нижних кухонных шкафов: 500, 600 и 800 мм.

Granula GR-4600

500 шкаф

210 глубина

AISI 304

3+1 мм
ТОЛЩИНА СТАЛИ

Мойка накладная

Лаконичный дизайн кухонной мойки с плоским кантом и современным решением скрытого перелива, прекрасно сочетается с безупречным внешним видом модели, вместительной чашей и гармонично подобранными радиусами.

Цвет мойки на изображении в каталоге может отличаться от реального

01

Палитра цветов

Сталь сатин

Золото сатин

Графит матовый

02

В комплекте кухонного комплекса

Сливная арматура

Крепление для врезного монтажа в комплекте

03

Рекомендованные смесители

KS-7011
графит
матовый

KS-7110
сталь
сатин

Смесители доступны во всех цветах стальных моек серии Granula

500 мм
ширина шкафа

04

Рекомендованные аксессуары

Ролл-мат

Фильтр для воды GRANULA/БАРЬЕР

05

Размеры и установка

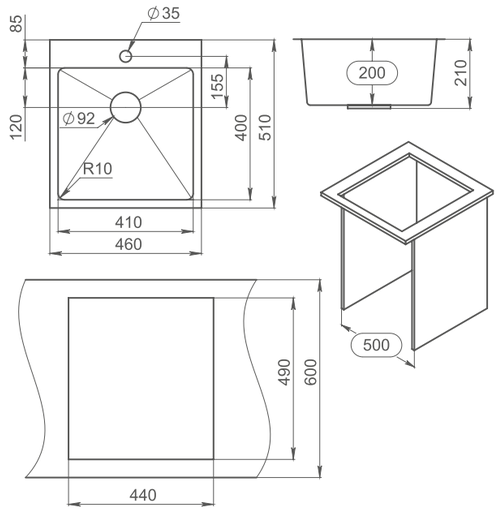

Granula GR-5151

600 шкаф

210 глубина

AISI 304

3+1 мм
ТОЛЩИНА СТАЛИ

Мойка накладная

Увеличенный размер в лаконичном дизайне кухонной мойки с плоским кантом и современным решением скрытого перелива, прекрасно сочетается с безупречным внешним видом модели, вместительной чашей и гармонично подобранными радиусами.

Цвет мойки на изображении в каталоге может отличаться от реального

01

Палитра цветов

Сталь сатин

Золото сатин

Графит матовый

02

В комплекте кухонного комплекса

Сливная арматура

04

Рекомендованные аксессуары

Ролл-мат

Фильтр для воды GRANULA/БАРЬЕР

Крепление для врезного монтажа в комплекте

03

Рекомендованные смесители

KS-7011 золото сатин

KS-7104 графит матовый

Смесители доступны во всех цветах стальных моек серии Granula

05

Размеры и установка

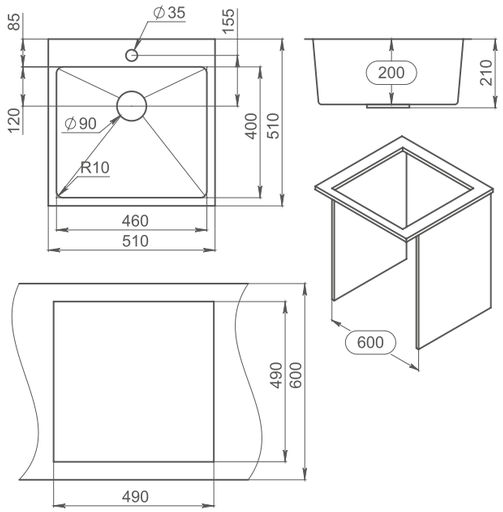

600мм
ширина шкафа

Granula GR-5951

800 шкаф

210 глубина

AISI 304

3+1 мм
ТОЛЩИНА СТАЛИ

Мойка накладная

Широкий размер в сочетании лаконичного дизайна кухонной мойки с плоским кантом и современным решением скрытого перелива, прекрасно соединяется в безупречном внешнем виде модели, вместительной чаше и гармонично подобранным радиусам.

Цвет мойки на изображении в каталоге может отличаться от реального

01

Палитра цветов

Сталь сатин

Золото сатин

Графит матовый

02

В комплекте кухонного комплекса

Сливная арматура

Крепление для врезного монтажа в комплекте

04

Рекомендованные аксессуары

Ролл-мат

Фильтр для воды GRANULA/БАРЬЕР

03

Рекомендованные смесители

KS-7011 сталь сатин

KS-7110 графит матовый

Смесители доступны во всех цветах стальных моек серии Granula

05

Размеры и установка

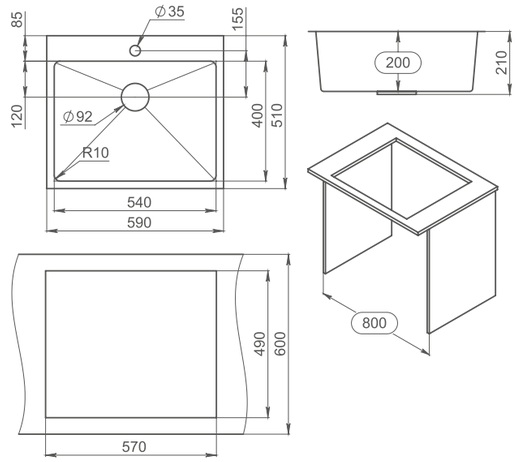

800 мм
ширина шкафа

Granula
GR-4445U

500 шкаф

210 глубина

AISI 304

1 мм ТОЛЩИНА СТАЛИ

Мойка универсального монтажа

Совершенная композиция визуальных и функциональных элементов в мойке универсального типа с независимой установкой смесителя с гармонично подобранными радиусами чаши. Применима в различных вариантах монтажа: подстольном, в один уровень с поверхностью или на столешнице

При установке моек подстольного монтажа, смеситель крепится на столешницу или на стену.

Цвет мойки на изображении в каталоге может отличаться от реального

01

Палитра цветов

Сталь сатин

Золото сатин

Графит матовый

02

В комплекте кухонного комплекса

Сливная арматура

Крепление для подстольного и врезного монтажа в комплекте

03

Рекомендованные смесители

KS-7011 золото сатин

KS-7104 сталь сатин

Смесители доступны во всех цветах стальных моек серии Granula

500 мм ширина шкафа

04

Рекомендованные аксессуары

Ролл-мат

Фильтр для воды GRANULA/БАРЬЕР

05

Размеры и установка

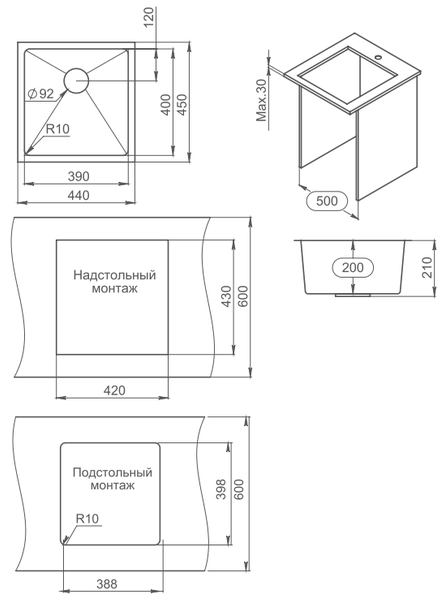

Granula GR-5445U

600 шкаф

210 глубина

AISI 304

1 мм ТОЛЩИНА СТАЛИ

Мойка универсального монтажа

Совершенная композиция визуальных и функциональных элементов в увеличенном размере мойки универсального типа с независимой установкой смесителя с гармонично подобранными радиусами чаши. Применима в различных вариантах монтажа: подстольном, в один уровень с поверхностью или на столешнице.

При установке моек подстольного монтажа, смеситель крепится на столешницу или на стену.

Цвет мойки на изображении в каталоге может отличаться от реального

01

Палитра цветов

Сталь сатин

Золото сатин

Графит матовый

02

В комплекте кухонного комплекса

Сливная арматура

Крепление для подстольного и врезного монтажа в комплекте

04

Рекомендованные аксессуары

Ролл-мат

Фильтр для воды GRANULA/БАРЬЕР

03

Рекомендованные смесители

KS-7011 графит матовый

KS-7104 золото сатин

Смесители доступны во всех цветах стальных моек серии Granula

600мм ширина шкафа

05

Размеры и установка

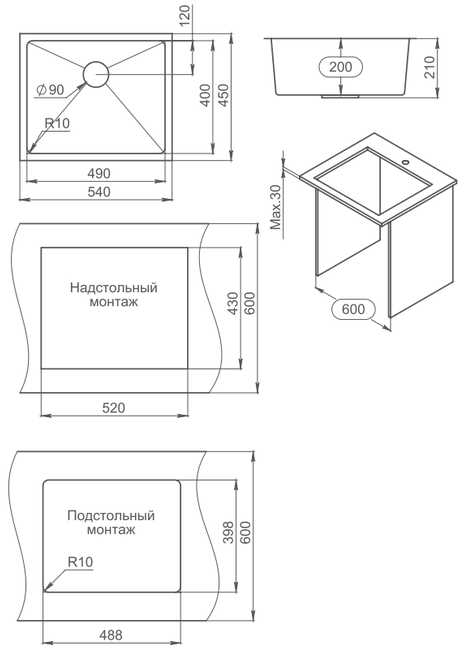

Смесители

Классификация модельного ряда:

Смесители серии Kitchen Space

- KS-7011
- KS-7104
- KS-7273
- KS-7110

Смесители серия Granula

- GR-2015
- GR-2088
- GR-2168
- GR-2305
- GR-8168
- GR-8169
- GR-8170
- GR-8171
- GR-8172
- GR-8173
- GR-9010
- GR-9011
- GR-2502
- GR-5017
- GR-9502

Смесители серии Standart

- ST-4031
- ST-4033

Смесители серии

Kitchen Space

Смесители с подключением к фильтру для питьевой воды:

→ **KS-7011** → **KS-7104**

Смесители с выдвижным изливом:

→ **KS-7273**

Смесители однорычажные:

→ **KS-7110**

01

Kitchen Space KS-7011

- С выводом для питьевой воды.
- Вода после фильтра подается по отдельному водоводу и через выделенное отверстие смесителя.
- Излив вращается на 360°.
- Керамический дисковый картридж D35 мм.
- Легкое подключение гибкими шлангами ½ длиной 400 мм.
- Отверстие для монтажа смесителя D35 мм.
- Установочные крепежи из стали.
- Стабилизирующая пластина для лучшей устойчивости смесителя.
- Полное цветовое сочетание со стальными мойками серии Kitchen Space и Granula.
- Корпус смесителя нержавеющая сталь.
- Для гарантированного сохранения от повреждений картриджа и аэратора рекомендуем установить фильтр для воды GRANULA/БАРЬЕР.

02

Палитра цветов

03

Размеры

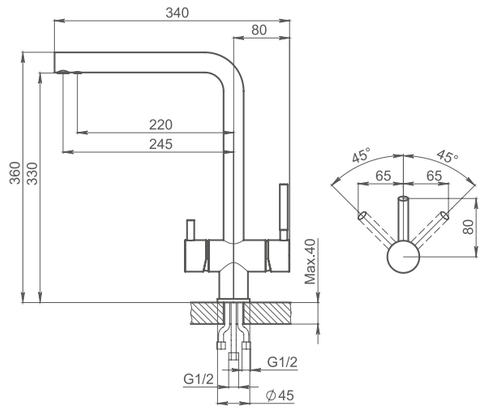

01

Kitchen Space KS-7104

- С выводом для питьевой воды.
- Вода после фильтра подается по отдельному водоводу и через выделенное отверстие смесителя.
- Излив вращается на 360°.
- Керамический дисковый картридж D35 мм.
- Легкое подключение гибкими шлангами ½ длиной 400 мм.
- Отверстие для монтажа смесителя D35 мм.
- Установочные крепежи из стали.
- Стабилизирующая пластина для лучшей устойчивости смесителя.
- Полное цветовое сочетание со стальными мойками серии Kitchen Space и Granula.
- Корпус смесителя нержавеющая сталь.
- Для гарантированного сохранения от повреждений картриджа и аэратора рекомендуем установить фильтр для воды GRANULA/БАРЬЕР.

02

Палитра цветов

03

Размеры

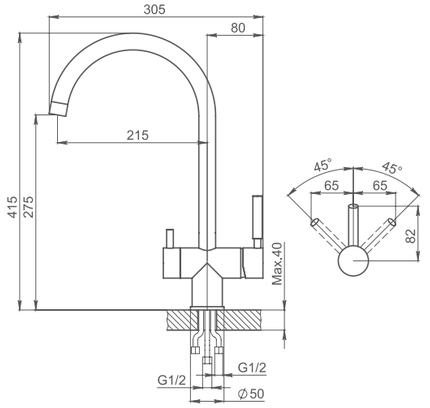

01

Kitchen Space KS-7110

- Высокий излив.
- Излив вращается на 360°.
- Керамический дисковый картридж D35 мм.
- Легкое подключение гибкими шлангами ½ длиной 400 мм.
- Отверстие для монтажа смесителя 35 мм.
- Стабилизирующая пластина для лучшей устойчивости смесителя.
- Полное цветовое сочетание со стальными мойками серии Kitchen Space и Granula.e
- Корпус смесителя из нержавеющей стали.
- Для гарантированного сохранения от повреждений картриджа и аэратора рекомендуем установить фильтр для воды GRANULA/БАРЬЕР.

02

Палитра цветов

03

Размеры

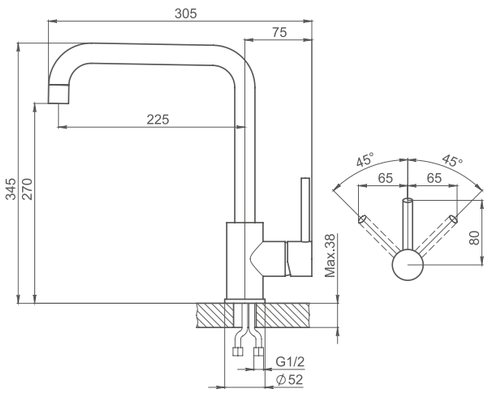

01

Kitchen Space KS-7273

» Материал: Нержавеющая сталь SUS304
» Ограниченный ход ручки (установка к стене)
» С подключением к фильтру
» Выдвижной излив
» Режимы подачи воды: Струя, душ, фильтр
» Картридж: керамический Ø 35 мм
» Переключение на фильтр: кнопочное
» Подводка гибкая для воды: L-600 мм
» Максимальная толщина столешницы: 60 мм
» Гарантия на корпус - 10 лет

02

Палитра цветов

03

Размеры

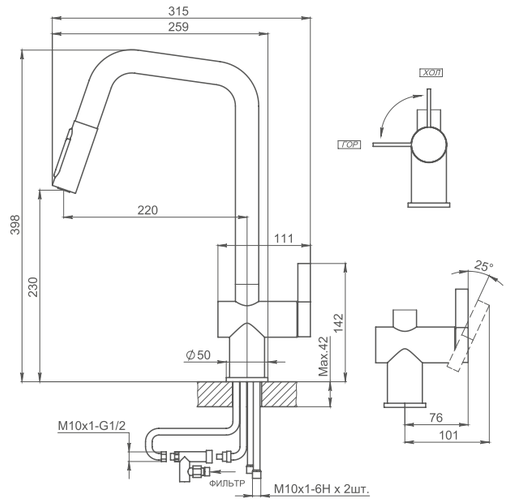

Смесители серии

Granula

Смесители с подключением к фильтру для питьевой воды:

GR-2015 · GR-2088 · GR-2168 · GR-2305

Смесители с выдвижным изливом:

GR-8168 · GR-8169 · GR-8170 · GR-8171
GR-8172 · GR-8173 · GR-9010 · GR-9011

Смесители однорычажные:

GR-2502 · GR-5017 · GR-9502

01

Granula GR-2015

» С выводом для питьевой воды.
» Вода после фильтра подается по отдельному водоводу и через выделенное отверстие смесителя.
» Излив вращается на 360°.
» Керамический дисковый картридж D35 мм.
» Легкое подключение гибкими шлангами ½ длиной 400 мм.
» Отверстие для монтажа смесителя D35 мм.
» Установочные крепежи из стали.
» Стабилизирующая пластина для лучшей устойчивости смесителя.
» Полное цветовое сочетание с кварцевыми мойками из запатентованных композитных кварцево-полимерных материалов «GRASTO» и «GRASIL».
» Корпус смесителя латунь.
» Для гарантированного сохранения от повреждений картриджа и аэратора рекомендуем установить фильтр для воды GRANULA/БАРЬЕР.

02

Палитра цветов

03

Размеры

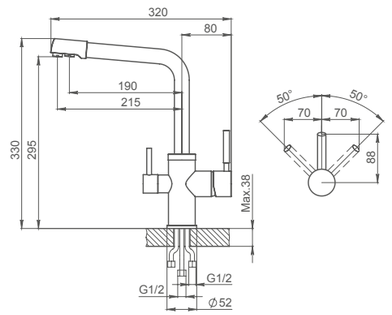

01

Granula GR-2088

- С выводом для питьевой воды.
- Вода после фильтра подается по отдельному водоводу и через выделенное отверстие смесителя.
- Излив вращается на 360°.
- Керамический дисковый картридж D35 мм.
- Легкое подключение гибкими шлангами ½ длиной 400 мм.
- Отверстие для монтажа смесителя D35 мм.
- Установочные крепежи из стали.
- Стабилизирующая пластина для лучшей устойчивости смесителя.
- Полное цветовое сочетание с кварцевыми м.ойками из запатентованных композитных кварцево-полимерных материалов «GRASTO» и «GRASIL».
- Корпус смесителя латунь, покрытие хром.
- Для гарантированного сохранения от повреждений картриджа и аэратора рекомендуем установить фильтр для воды GRANULA/БАРЬЕР.

02

Палитра цветов

03

Размеры

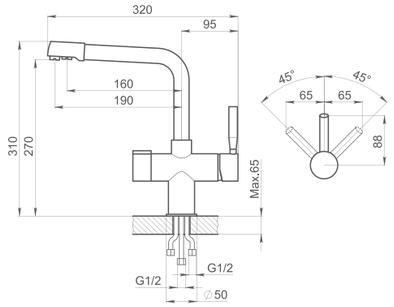

01

Granula GR-2168

- С выводом для питьевой воды.
- Вода после фильтра подается по отдельному водоводу и через выделенное отверстие смесителя.
- Излив вращается на 360°.
- Керамический дисковый картридж D35 мм.
- Легкое подключение гибкими шлангами ½ длиной 400 мм.
- Отверстие для монтажа смесителя D35 мм.
- Установочные крепежи из стали.
- Стабилизирующая пластина для лучшей устойчивости смесителя.
- Полное цветовое сочетание с кварцевыми мойками из запатентованных композитных кварцево-полимерных материалов «GRASTO» и «GRASIL».
- Корпус смесителя латунь, покрытие хром.
- Для гарантированного сохранения от повреждений картриджа и аэратора рекомендуем установить фильтр для воды GRANULA/БАРЬЕР.

02

Палитра цветов

03

Размеры

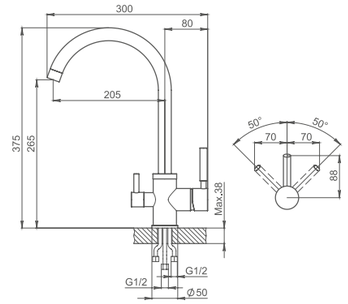

01

Granula GR-2305

- С выводом для питьевой воды.
- Вода после фильтра подается по отдельному водоводу и через выделенное отверстие смесителя.
- Излив вращается на 360°.
- Керамический дисковый картридж D35 мм.
- Легкое подключение гибкими шлангами ½ длиной 400 мм.
- Отверстие для монтажа смесителя D35 мм.
- Установочные крепежи из стали.
- Стабилизирующая пластина для лучшей устойчивости смесителя.
- Полное цветовое сочетание с кварцевыми мойками из запатентованных композитных кварцево-полимерных материалов «GRASTO» и «GRASIL».
- Корпус смесителя латунь, покрытие хром.
- Для гарантированного сохранения от повреждений картриджа и аэратора рекомендуем установить фильтр для воды GRANULA/БАРЬЕР.

02

Палитра цветов

03

Размеры

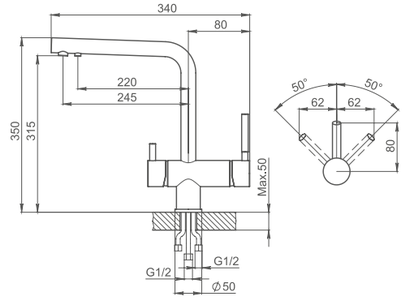

01

Granula GR-8168

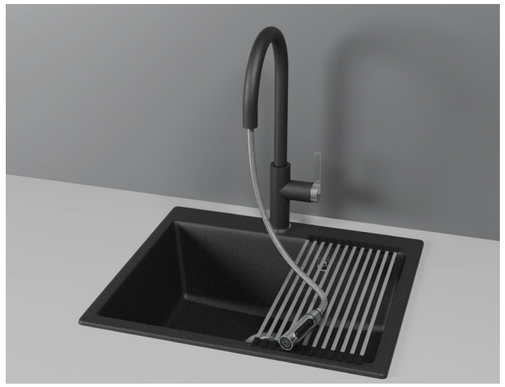

- С выдвижным изливом и подключением к фильтру для питьевой воды;
- Переключение между режимами подачи воды кнопкой на изливе (фильтр, душ, лейка)
- Гибкая подводка 600 мм в оплетке из нержавеющей стали;
- Керамический картридж SEDAL D35 мм;
- Ручка с ограниченным ходом (возможность установки близко к стене);
- Отверстие для монтажа смесителя D35 мм;
- Корпус из нержавеющей стали марки AISI-304;
- Излив вращается на 360 градусов;
- Дополнительная пластина для лучшей устойчивости;
- Полное цветовое сочетание с кварцевыми мойками GRANULA;
- Для гарантированного сохранения от повреждений картриджа и аэратора, рекомендуем установить фильтр для воды GRANULA/БАРЬЕР.

02

Палитра цветов

03

Размеры

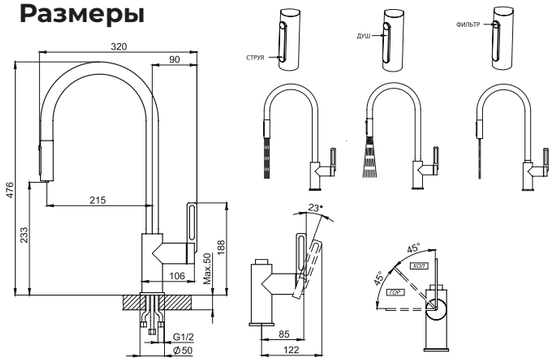

01

Granula GR-8169

- С выдвижным изливом и подключением к фильтру для питьевой воды;
- Переключение на фильтр кнопкой на изливе;
- Гибкая подводка 600 мм в оплетке из нержавеющей стали;
- Керамический картридж SEDAL D35 мм;
- Ручка с ограниченным ходом (возможность установки близко к стене);
- Отверстие для монтажа смесителя D35 мм;
- Корпус из нержавеющей стали марки AISI-304;
- Излив вращается на 360 градусов;
- Дополнительная пластина для лучшей устойчивости;
- Полное цветовое сочетание с кварцевыми мойками GRANULA;
- Для гарантированного сохранения от повреждений картриджа и аэратора, рекомендуем установить фильтр для воды GRANULA/БАРЬЕР.

02

Палитра цветов

03

Размеры

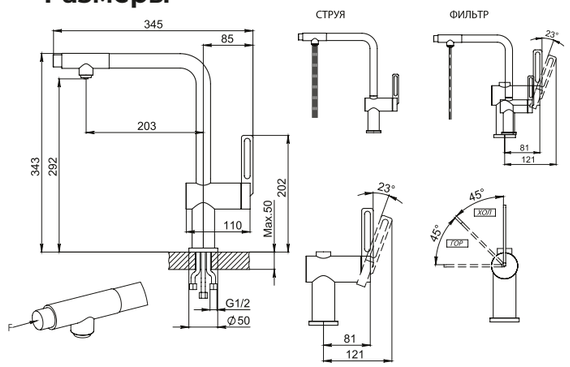

01

Granula GR-8170

- С выдвижным изливом и подключением к фильтру для питьевой воды;
- Переключение на фильтр ручкой;
- Гибкая подводка 600 мм в оплетке из нержавеющей стали;
- Керамический картридж SEDAL D35 мм;
- Ручки с ограниченным ходом (возможность установки близко к стене);
- Отверстие для монтажа смесителя D35 мм;
- Корпус из нержавеющей стали марки AISI-304;
- Излив вращается на 360 градусов;
- Дополнительная пластина для лучшей устойчивости;
- Полное цветовое сочетание с кварцевыми мойками GRANULA;
- Для гарантированного сохранения от повреждений картриджа и аэратора, рекомендуем установить фильтр для воды GRANULA/БАРЬЕР.

02

Палитра цветов

03

Размеры

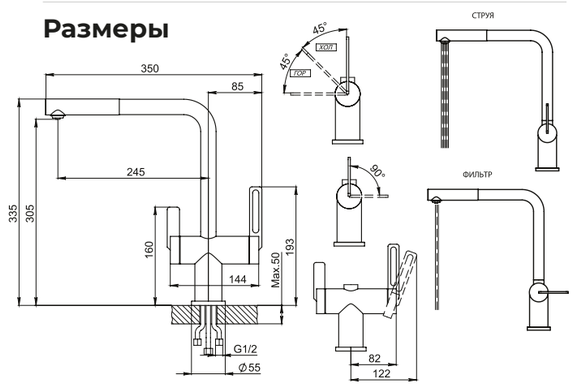

01

Granula GR-8171

- С выдвижным изливом и подключением к фильтру для питьевой воды;
- Переключение на фильтр кнопкой на изливе;
- Гибкая подводка 600 мм в оплетке из нержавеющей стали;
- Керамический картридж SEDAL D35 мм;
- Ручка с ограниченным ходом (возможность установки близко к стене);
- Отверстие для монтажа смесителя D35 мм;
- Корпус из нержавеющей стали марки AISI-304;
- Излив вращается на 360 градусов;
- Дополнительная пластина для лучшей устойчивости;
- Полное цветовое сочетание с кварцевыми мойками GRANULA;
- Для гарантированного сохранения от повреждений картриджа и аэратора, рекомендуем установить фильтр для воды GRANULA/БАРЬЕР

02

Палитра цветов

03

Размеры

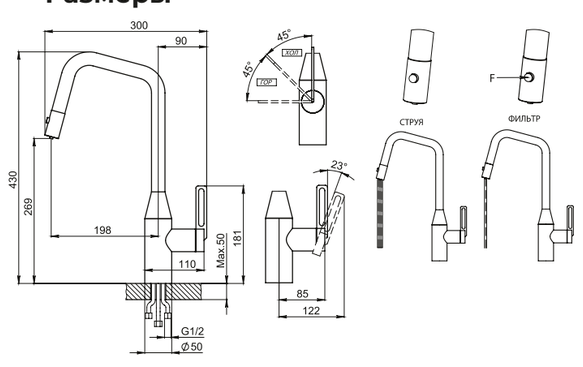

01

Granula GR-8172

- С выдвижным изливом;
- Регулировка подачи воды кнопкой на изливе;
- Гибкая подводка 600 мм в оплетке из нержавеющей стали;
- Керамический картридж SEDAL D35 мм;
- Ручка с ограниченным ходом (возможность установки близко к стене);
- Отверстие для монтажа смесителя D35 мм;
- Корпус из нержавеющей стали марки AISI-304;
- Излив вращается на 360 градусов;
- Дополнительная пластина для лучшей устойчивости;
- Полное цветовое сочетание с кварцевыми мойками GRANULA;
- Для гарантированного сохранения от повреждений картриджа и аэратора, рекомендуем установить фильтр для воды GRANULA/БАРЬЕР.

02

Палитра цветов

03

Размеры

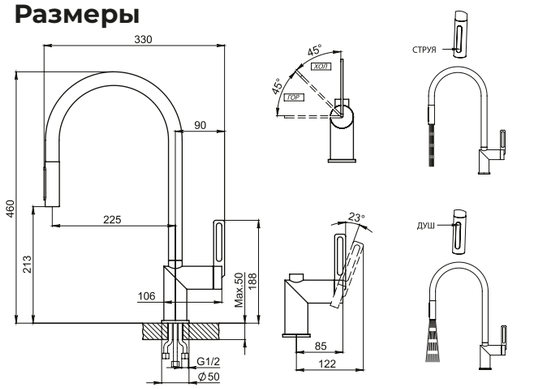

01

Granula GR-8173

» С выдвижным изливом;
» Регулировка подачи воды кнопкой на изливе;
» Гибкая подводка 600 мм в оплетке из нержавеющей стали;
» Керамический картридж SEDAL D35 мм;
» Ручка с ограниченным ходом (возможность установки близко к стене);
» Отверстие для монтажа смесителя D35 мм;
» Корпус из нержавеющей стали марки AISI-304;
» Излив вращается на 360 градусов;
» Дополнительная пластина для лучшей устойчивости;
» Полное цветовое сочетание с кварцевыми мойками GRANULA;
» Для гарантированного сохранения от повреждений картриджа и аэратора, рекомендуем установить фильтр для воды GRANULA/БАРЬЕР.

02

Палитра цветов

03

Размеры

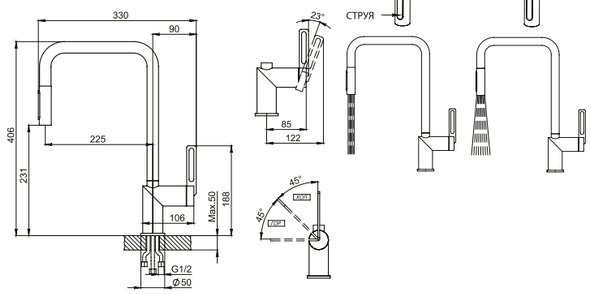

01

Granula GR-9011

» Материал: Нержавеющая сталь SUS304
» Выдвижной излив
» Ограниченный ход ручки (установка к стене)
» Режимы подачи воды: Струя, душ
» С подключением к фильтру
» Картридж: керамический Ø 35 мм Sedal
» Подводка гибкая для воды: L-800 мм
» Максимальная толщина столешницы: 60 мм
» Тип монтажа: Втулка/Гайка
» Гарантия на корпус - 5 лет

02

Палитра цветов

03

Размеры

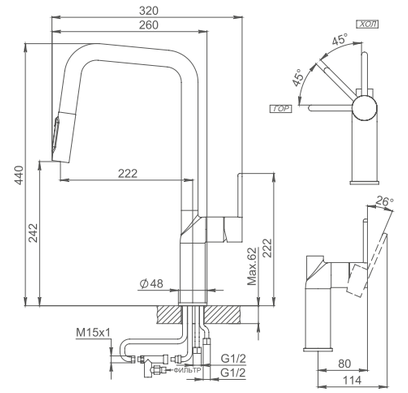

01

Granula GR-9010

» Материал: Нержавеющая сталь SUS304
» Выдвижной излив
» Ограниченный ход ручки (установка к стене)
» Режимы подачи воды: Струя, душ
» Подводка гибкая для воды: L-800 мм
» Картридж: керамический Ø 35 мм Sedal
» Без подключения к фильтру
» Максимальная толщина столешницы: 62 мм
» Тип монтажа: Втулка/Гайка
» Гарантия на корпус - 5 лет

02

Палитра цветов

03

Размеры

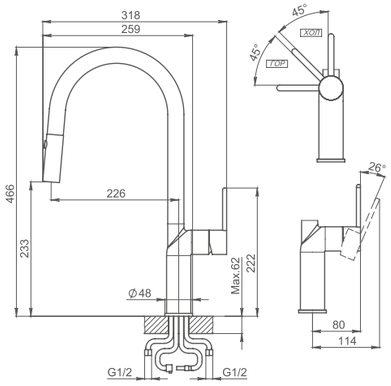

01

Granula GR-2502

» Высокий излив.
» Излив вращается на 360°.
» Керамический дисковый картридж D25 мм.
» Легкое подключение гибкими шлангами ½ длиной 400 мм.
» Отверстие для монтажа смесителя 35 мм.
» Стабилизирующая пластина для лучшей устойчивости смесителя.
» Полное цветовое сочетание с кварцевыми мойками из запатентованных композитных кварцево-полимерных материалов «GRASTO» и «GRASIL».
» Корпус смесителя из латуни, покрытие хром.
» Для гарантированного сохранения от повреждений картриджа и аэратора рекомендуем установить фильтр для воды GRANULA/БАРЬЕР.

02

Палитра цветов

03

Размеры

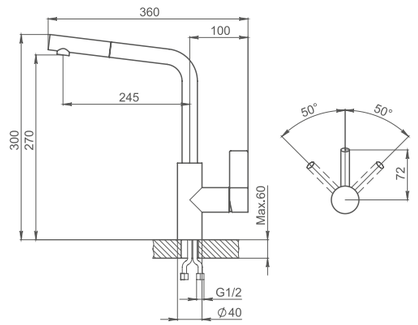

01

Granula GR-5017

» Материал: Нержавеющая сталь SUS304
» Ограниченный ход ручки (установка к стене)
» Режимы подачи воды: Струя, изменение угла подачи воды на изливе
» Без подключения к фильтру
» Картридж: керамический Ø 35 мм Sedal
» Подводка гибкая для воды: L-600 мм
» Максимальная толщина столешницы: 60 мм
» Тип монтажа: Втулка/Гайка
» Гарантия на корпус - 5 лет

02

Палитра цветов

Нерж.

03

Размеры

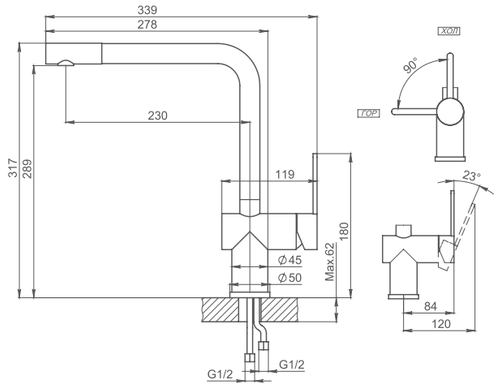

01

Granula GR-9502

» Материал: Нержавеющая сталь SUS304
» Ограниченный ход ручки (установка к стене)
» Режимы подачи воды: Струя
» Подводка гибкая для воды: L-600 мм
» Картридж: керамический Ø 35 мм Sedal
» Без подключения к фильтру
» Максимальная толщина столешницы: 60 мм
» Тип монтажа: Втулка/Гайка
» Гарантия на корпус - 5 лет

02

Палитра цветов

Нерж.

03

Размеры

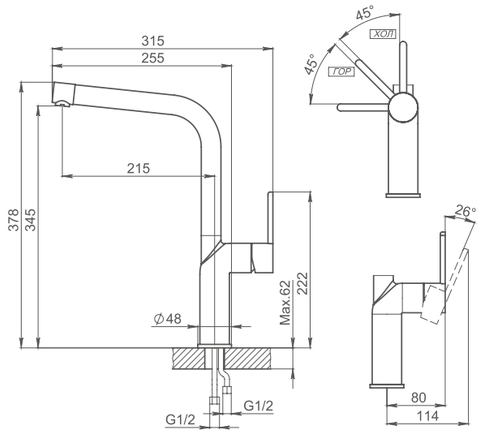

Смесители серии

Standart

Смесители однорычажные

ST-4031 ST-4033

01

ST-4031

» Высокий излив.
» Излив вращается на 360°.
» Керамический дисковый картридж D35 мм.
» Легкое подключение гибкими шлангами ½ длиной 400 мм.
» Отверстие для монтажа смесителя 35 мм.
» Стабилизирующая пластина для лучшей устойчивости смесителя.
» Полное цветовое сочетание с кварцевыми мойками из запатентованных композитных кварцево-полимерных материалов «GRASTO» и «GRASIL».
» Корпус смесителя из нержавеющей стали.
» Для гарантированного сохранения от повреждений картриджа и аэратора рекомендуем установить фильтр для воды GRANULA/БАРЬЕР

02

Палитра цветов

03

Размеры

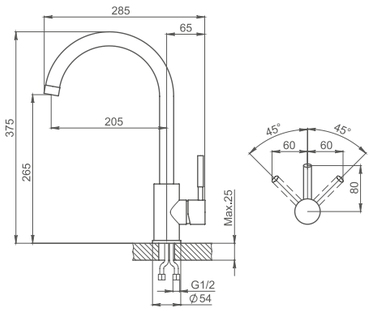

01

ST-4033

» Высокий излив.
» Излив вращается на 360°.
» Керамический дисковый картридж D35 мм.
» Легкое подключение гибкими шлангами ½ длиной 400 мм.
» Отверстие для монтажа смесителя 35 мм.
» Стабилизирующая пластина для лучшей устойчивости смесителя.
» Полное цветовое сочетание с кварцевыми мойками из запатентованных композитных кварцево-полимерных материалов «GRASTO» и «GRASIL».
» Корпус смесителя из нержавеющей стали.
» Для гарантированного сохранения от повреждений картриджа и аэратора рекомендуем установить фильтр для воды GRANULA/БАРЬЕР.

02

Палитра цветов

03

Размеры

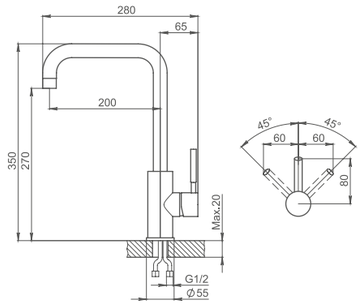

Измельчители пищевых отходов

» R600
» R650
» R700

05

ОСНОВНЫЕ ФУНКЦИИ ИЗМЕЛЬЧИТЕЛЯ:

01/	⟶	Измельчение
02/	⟶	Утилизация органики
03/	⟶	Уменьшение объема мусора
04/	⟶	Предотвращение неприятного запаха

ПРЕИМУЩЕСТВА ИСПОЛЬЗОВАНИЯ ИЗМЕЛЬЧИТЕЛЕЙ:

01/	⟶	Экономия времени на уборку кухни
02/	⟶	Снижение риска засоров в трубопроводе
03/	⟶	Улучшение санитарных условий на кухне
04/	⟶	Экологичность — возможность переработки органических отходов

01

Granula R600

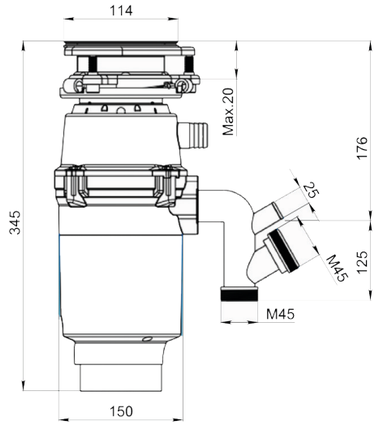

02

Характеристики изделия:

Цвет корпуса	графит матовый
Мощность	510 Ватт
Объем дробильной камеры	1200 мл
Количество ступеней измельчения	3
Материал дробильных дисков и кулачков	нерж. сталь
Способ переработки	проточный
Количество оборотов при загрузке	2600 оборот/минута
Материал фланца	сталь
Защита от перегрузок	автоматическая
Управление	с пневматической кнопки
Гарантия	5 лет

03

Параметры для установки:

Напряжение от сети	220 Вольт
Высота	345 мм
Диаметр	150 мм
Минимальная толщина мойки	0.8 мм
Максимальная толщина мойки	до 20 мм
Диаметр сливного отверстия	114 мм
Диаметр отверстия для кнопки	35 мм

04

Комплектация:

Измельчитель пищевых отходов R600	1 шт
Рассекатель	1 шт
Толкатель с ситечком	1 шт
Выпускное колено	1 шт
Пневматическая кнопка запуска и гибкий шнур для подключения	1 метр – 1 комплект
Ключ-шестигранник	1 шт
Инструкция	1 шт
Брендированная упаковка	1 шт

05

Параметры для транспортировки:

Размеры упаковки	435x228x228 мм
Вес изделия без упаковки	4.2 кг
Вес изделия с упаковкой	5.27 кг
Объем упаковки	0.023 м³

01

Granula R650

02

Характеристики изделия:

Цвет корпуса	графит матовый
Мощность	520 Ватт
Объем дробильной камеры	1200 мл
Количество ступеней измельчения	5
Материал дробильных дисков и кулачков	нерж. сталь
Способ переработки	проточный
Количество оборотов при загрузке	2600 оборот/минута
Материал фланца	сталь
Защита от перегрузок	автоматическая
Управление	с пневматической кнопки
Гарантия	5 лет

03

Параметры для установки:

Напряжение от сети	220 Вольт
Высота	375 мм
Диаметр	175 мм
Минимальная толщина мойки	0.8 мм
Максимальная толщина мойки	до 20 мм
Диаметр сливного отверстия	114 мм
Диаметр отверстия для кнопки	35 мм

04

Комплектация:

Измельчитель пищевых отходов R650	1 шт
Рассекатель	1 шт
Толкатель с ситечком	1 шт
Выпускное колено	1 шт
Пневматическая кнопка запуска и гибкий шнур для подключения	1 метр – 1 комплект
Ключ-шестигранник	1 шт
Инструкция	1 шт
Брендированная упаковка	1 шт

05

Параметры для транспортировки:

Размеры упаковки	465x228x228 мм
Вес изделия без упаковки	4.96 кг
Вес изделия с упаковкой	6.02 кг
Объем упаковки	0.024 м³

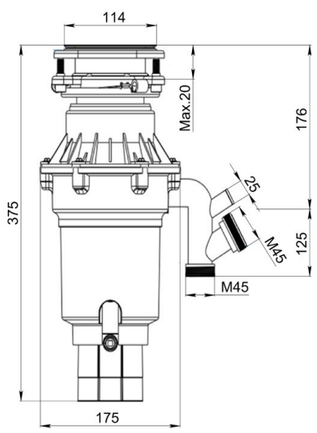

01

Granula R700

02

Характеристики изделия:

Цвет корпуса	графит матовый с принтом
Мощность	560 Ватт
Объем дробильной камеры	1200 мл
Количество ступеней измельчения	5
Материал дробильных дисков и кулачков	нерж. сталь
Способ переработки	проточный
Количество оборотов при загрузке	2700 оборот/минута
Материал фланца	сталь
Защита от перегрузок	автоматическая
Управление	с пневматической кнопки
Гарантия	5 лет

03

Параметры для установки:

Напряжение от сети	220 Вольт
Высота	385 мм
Диаметр	150 мм
Минимальная толщина мойки	0.8 мм
Максимальная толщина мойки	до 20 мм
Диаметр сливного отверстия	114 мм
Диаметр отверстия для кнопки	35 мм

04

Комплектация:

Измельчитель пищевых отходов R700	1 шт
Рассекатель	1 шт
Толкатель с ситечком	1 шт
Выпускное колено	1 шт
Пневматическая кнопка запуска и гибкий шнур для подключения	1 метр – 1 комплект
Ключ-шестигранник	1 шт
Инструкция	1 шт
Брендированная упаковка	1 шт

05

Параметры для транспортировки:

Размеры упаковки	475x228x228 мм
Вес изделия без упаковки	4.88 кг
Вес изделия с упаковкой	5.95 кг
Объем упаковки	0.025 м³

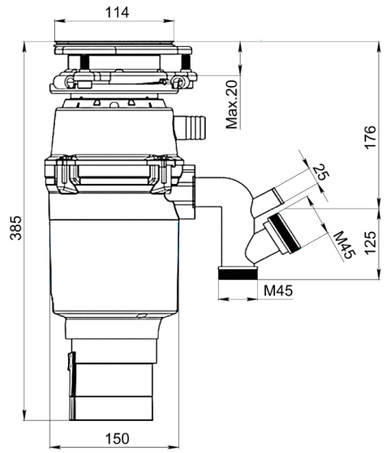

Аксессуары

Дозаторы

- GR-1403
- GR-018 D
- GR-05 D
- GR-304 D

Ролл-мат

Фильтр для питьевой воды

Сливная арматура

- СФ-0005
- СФ-0021
- СФ-0041

01

Дозатор GR-1403

» Объём колбы — 350 мл
» Помпа материал —Нержавеющая сталь
» Покрытие — Нержавеющая сталь
(согласно палитре цветов Granula)
» Вращение — 360 градусов
» Диаметр монтажного отверстия — 30 мм
» Комплектация — Помпа, колба
» Гарантия — 12 мес.

02

Палитра цветов

03

Размеры

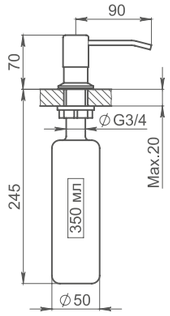

01

Дозатор GR-05 D

» Объём колбы - 300 мл
» Помпа материал - Нержавеющая сталь
» Покрытие - Нержавеющая сталь
(согласно палитре цветов Granula)
» Вращение - 360 градусов
» Диаметр монтажного отверстия - 30 мм
» Комплектация - Помпа, колба
» Гарантия- 12 мес.

02

Палитра цветов

03

Размеры

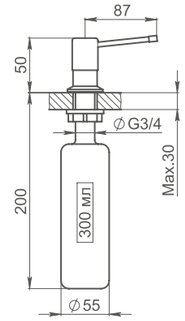

01

Дозатор GR-018 D

» Объём колбы - 500 мл
» Помпа материал - Нержавеющая сталь
» Покрытие - Нержавеющая сталь
(согласно палитре цветов Granula)
» Вращение - 360 градусов
» Диаметр монтажного отверстия - 30 мм
» Комплектация - Помпа, колба
» Гарантия- 12 мес.

02

Палитра цветов

03

Размеры

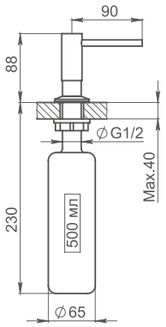

01

Дозатор GR-304 D

» Объём колбы - 300 мл
» Помпа материал - Нержавеющая сталь
» Покрытие - Нержавеющая сталь
» Вращение - 360 градусов
» Диаметр монтажного отверстия - 30 мм
» Комплектация - Помпа, колба
» Гарантия- 12 мес.

02

Палитра цветов

03

Размеры

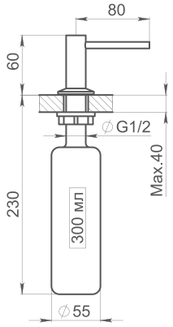

01

Ролл-мат

02

Модели

GR-4832

03

Описание модели

Ролл-маты изготовленные из высококачественой нержавеющей стали.

Возможные варианты использования универсальных решёток ролл-мат:

- Находясь внутри мойки, универсальная решетка роллмат создает дополнительный функциональный уровень для мытья или просушивания посуды, кухонной утвари, продуктов.
- При расположении на мойке или столешнице, универсальный ролл-мат может служить удобной подставкой под горячую посуду.

ФИЛЬТР GRANULA/ БАРЬЕР

01

Описание

Компактный проточный фильтр для городской воды без крана. Оптимальное решение для тех, кто создает индивидуальный дизайн кухни и выбирает смеситель самостоятельно. Улучшает вкусовые качества воды, защищает от хлора, тяжелых металлов и механических частиц. Удобная конструкция позволяет разместить фильтр даже на небольшой кухне.

Вода проходит три этапа очистки:
1. **«БАРЬЕР ЭКСПЕРТ Механика»** эффективно удаляет любые механические примеси до 5 мкм (песок, ржавчину и другие нерастворимые примеси).
2. **«БАРЬЕР ЭКСПЕРТ ИоноОбмен»** используется для эффективного удаления хлора, его соединений, а также тяжелых металлов (свинец, медь, кадмий и другие).
3. **«БАРЬЕР ЭКСПЕРТ ПостКарбон»** — финишная очистка и кондиционирование, устранение неприятных привкусов и остаточного хлора.

Производительность - 2 л/мин.
Ресурс 10 000 литров.

02

Комплектация

Комплект картриджей

Блок фильтра

Наклейка-шаблон для монтажа

Соединительные пластиковые трубки 2 шт.

Шаровой вентиль

Саморезы 2шт.

Фитинг угловой 2шт.

Фитинг 1/2 на 1/4

01

Сливная арматура СФ-0005

GRAND 3 1/2 с круглым переливом и винтом металл. с отводом

01

Сливная арматура СФ-0021

Двойной GRAND 31/2 с круглым переливом и винтом и отводом металл.

01

Сливная арматура СФ-0041

Одинарный с прямоугольным переливом

Цвет:
черный
матовый

Только для стальных моек
серии Kitchen Space и Granula

GRANULA®

Центральный офис

г. Москва

2-й Южнопортовый проезд, 20Ас4
opt@granula-td.ru
+7 499 302 30 45

Филиалы

г. Санкт-Петербург

ул. Латышских стрелков, д.31
zakaz.spb@granula-td.ru
+7 921 806 26 49

г. Екатеринбург

ул. Московская, 190
ekat@granula-td.ru
+7 343 239 43 51

г. Воронеж

ул. Лётчика Колесниченко,
65 А 22/1
voronezh@granula-td.ru
+7 473 207 12 55

г. Новосибирск

пр-кт. Димитрова, 1/1,
БЦ Спарта
sib@granula-td.ru
+7 383 239 89 19

г. Казань

ул Гвардейская, 59
kazan@granula-td.ru
+7 843 205 02 75

granula-td.ru